Liet. nuot. tinkl., dren.
(Komunikacija)

Lietaus nuotekų, drenažo šulinys
(įrenginio pavadinimas)

Nr.(_____) 30 KORTELĖ

Vilnius
(Miestas)

Pavilnionių g.
(Gatvė)

75/33-0213
(Planšeto nomenklatūra)

ŠULINIO PJŪVIAI (Matmenys duoti m)

Vertikalinis

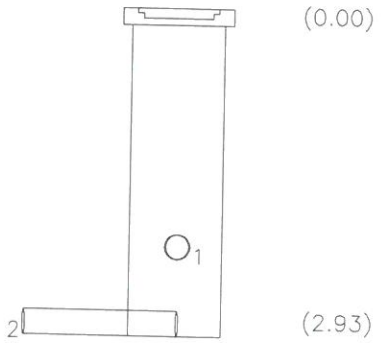

Horizontalinis

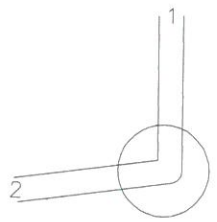

PRIRIŠIMO BRĖŽINYS

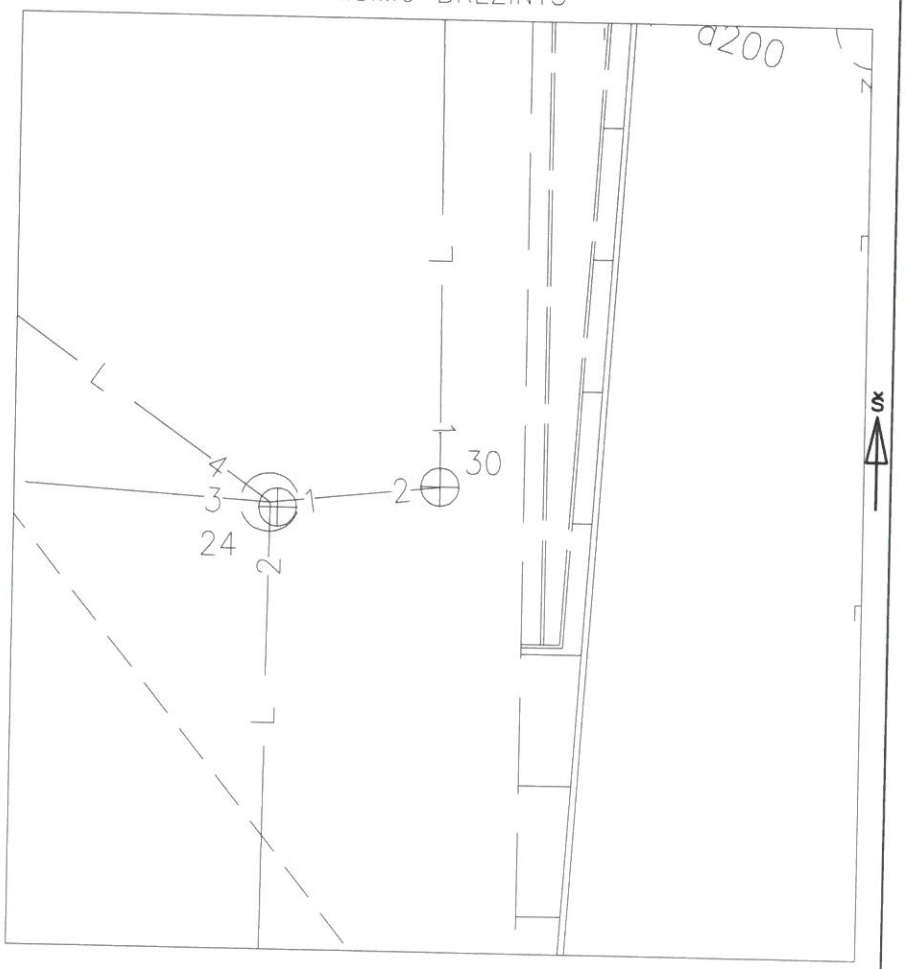

Pavadinimas	Medžiaga	Diametras	Atstumas nuo dangčio		Altitudės
Dangtis	Ketus	300			177.03
Žemė			0.00		177.03
Sienos	Plastm.				
Dugnas	Plastm.	315	2.93		174.10
Vamzdžiai Nr. 1	PVC	160	Viršus		
			Apačia	2.21	174.82
Nr. 2	PVC	160	Viršus		
			Apačia	2.93	174.10
Nr. 3			Viršus		
			Apačia		
Nr. 4			Viršus		
			Apačia		
Nr. 5			Viršus		
			Apačia		
Nr. 6			Viršus		
			Apačia		
Nr. 7			Viršus		
			Apačia		
Nr. 8			Viršus		
			Apačia		

Lipynės _____
(medžiaga, kiekis)

Ar yra vandens _____

Ar yra dujų _____

Pastabos X = 6067336.43; Y = 578038.45
LAS07

UAB "GEOMANAI"

Objekto nr.

Sudarė		S.Einorytė
	Parašas	Pavardė
Patikrino		
	Parašas	Pavardė

2021-09-13
(įrenginio tyrinėjimo data)