Liet. nuot. tinkl., dren.
(Komunikacija)

Lietaus nuotekų, drenažo šulinys
(įrenginio pavadinimas)

Nr.(_____) 42 KORTELĖ

Vilnius
(Miestas)

Vakarinis aplinkelis
(Gatvė)

75/33-0212
(Planšeto nomenklatūra)

ŠULINIO PJŪVIAI (Matmenys duoti m)

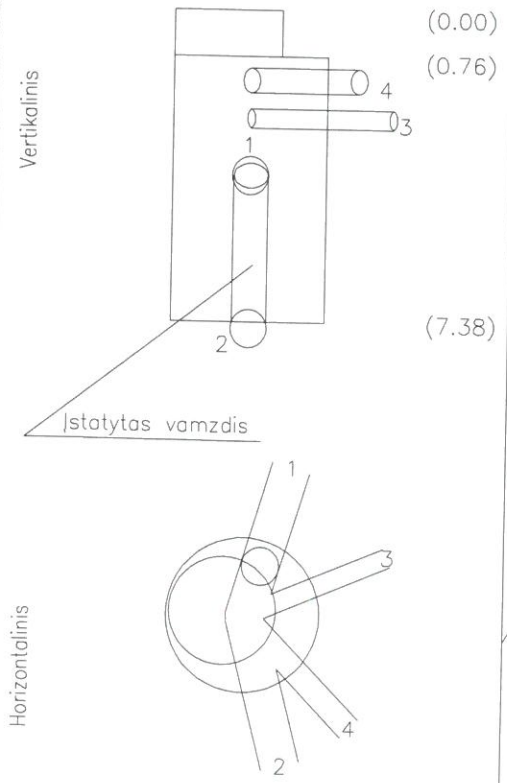

PRIRIŠIMO BRĖŽINYS

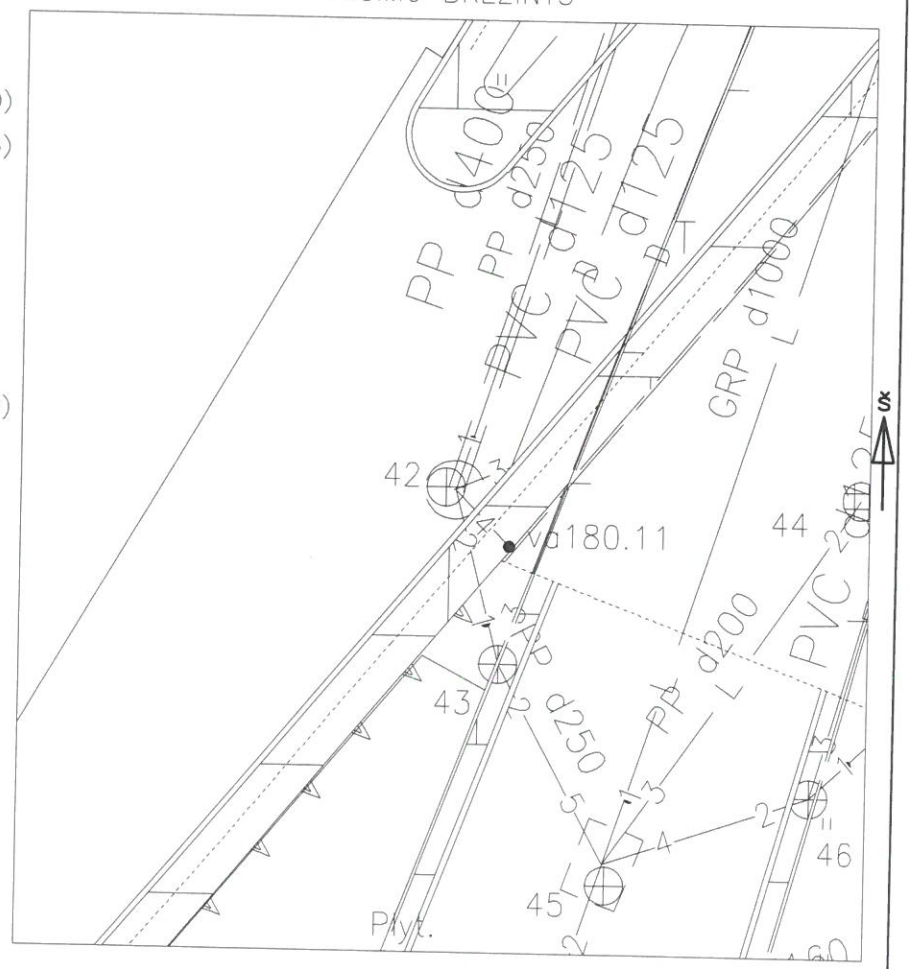

Pavadinimas	Medžiaga	Diametras	Atstumas nuo dangčio	Altitudės
Dangtis	Ketus	650		180.570
Žemė			0.00	180.57
Sienos	Betonas			
Dugnas	Betonas	1500	7.38	173.19

Vamzdžiai					
Nr. 1	PP	250	Viršus		
			Apačia	3.86	176.71
Nr. 2	PP	250	Viršus		
			Apačia	7.48	173.09
Nr. 3	PVC	125	Viršus		
			Apačia	2.27	178.30
Nr. 4	PVC	160	Viršus		
			Apačia	1.44	179.13
Nr. 5			Viršus		
			Apačia		
Nr. 6			Viršus		
			Apačia		
Nr. 7			Viršus		
			Apačia		
Nr. 8			Viršus		
			Apačia		

Lipynės 26
(medžiaga, kiekis)

Ar yra vandens

Ar yra dujų

Pastabos X = 6067372.67; Y = 577880.36
LAS07

UAB "GEOMANAI"

Objekto nr.

Sudarė		S.Einorytė
	Parašas	Pavardė
Patikrino		
	Parašas	Pavardė

2021-10-15
(įrenginio tyrinėjimo data)