Liet. nuot. tinkl., dren.	Lietaus nuotekų, drenažo šulinys	49
(inžinerinio tinklo pavadinimas)	(įrenginio pavadinimas)	(įrenginio numeris)

Vilniaus m., Ukmergės g.	75330155
(adresas)	(LKS-94 M 1:500 plano numeris)

ĮRENGINIO PJŪVIAI (matmenys duoti m)

Vertikalinis

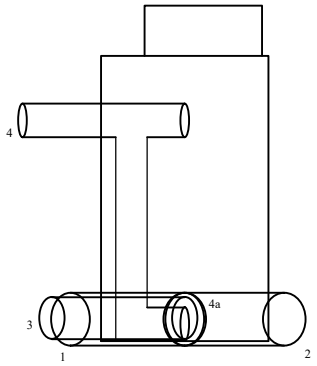

Horizontalinis

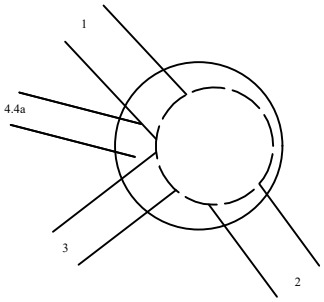

SĄSAJOS SCHEMA

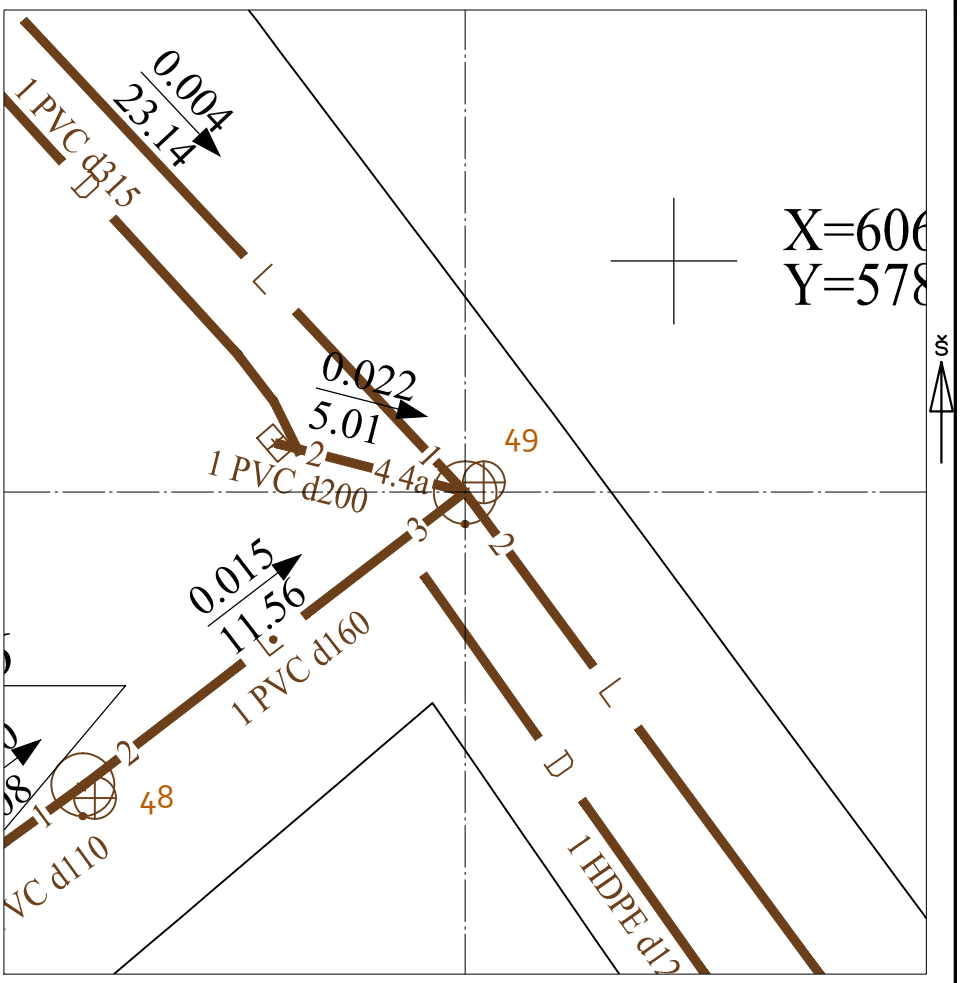

Pavadinimas		Medžiaga	Skersmuo arba matm., mm		Atstumas nuo dangčio, m		Altitudė
Dangtis		ket	650				193.559
Žemė		grunt			0.00		193.56
Sienos		bet					
Lubos		bet	1500		0.88		192.68
Dugnas		bet	1500		3.54		190.02
Vamzdžiai	Nr. 1	PVC	Išorinis	315	Viršus		
			Vidinis		Apačia	3.59	189.97
	Nr. 2	PVC	Išorinis	315	Viršus		
			Vidinis		Apačia	3.59	189.97
	Nr. 3	PVC	Išorinis	160	Viršus		
			Vidinis		Apačia	3.52	190.04
	Nr. 4	PVC	Išorinis	200	Viršus		
			Vidinis		Apačia	1.65	191.91
	Nr. 4a	PVC	Išorinis	200	Viršus		
			Vidinis		Apačia	3.54	190.02
	Nr. 6		Išorinis		Viršus		
			Vidinis		Apačia		
	Nr. 7		Išorinis		Viršus		
			Vidinis		Apačia		
	Nr. 8		Išorinis		Viršus		
			Vidinis		Apačia		
	Nr. 9		Išorinis		Viršus		
			Vidinis		Apačia		
	Nr. 10		Išorinis		Viršus		
			Vidinis		Apačia		
	Nr. 11		Išorinis		Viršus		
			Vidinis		Apačia		
	Nr. 12		Išorinis		Viršus		
			Vidinis		Apačia		

Lipynės: 12, met.
(medžiaga, kiekis)

Ar yra vandens? Ne

Ar yra dujų? Ne

Pastabos:

X = 6068094.49; Y = 578695.02

Objektas:

Matavimus atliko	T.Vaičiulis (vardas ir pavardė)		
	878 (geodezininko kv.paž.Nr.)	Vaičiul (parašas)	2022-12-02 (data)
Matavimus atliko	(vardas ir pavardė)		
	(geodezininko kv.paž.Nr.)	(parašas)	(data)
Matavimus atliko	(vardas ir pavardė)		
	(geodezininko kv.paž.Nr.)	(parašas)	(data)