Liet. nuot. tinkl., dren.	Lietaus nuotekų, drenažo šulinys	16
(inžinerinio tinklo pavadinimas)	(įrenginio pavadinimas)	(įrenginio numeris)

Salaspilio g., Vilniaus m.
(adresas)

75330075
(LKS-94 M 1:500 plano numeris)

ĮRENGINIO PJŪVIAI (matmenys duoti m)

Vertikalinis

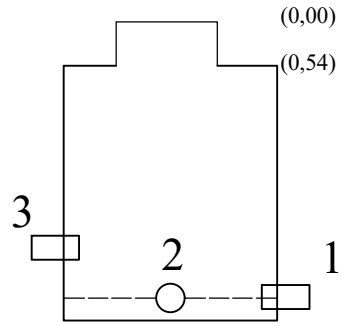

Horizontalinis

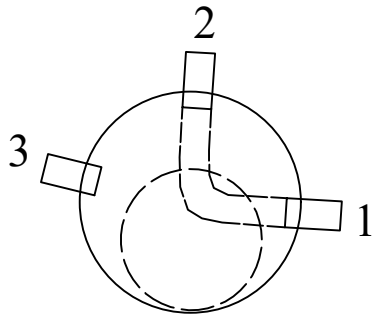

SĄSAJOS SCHEMA

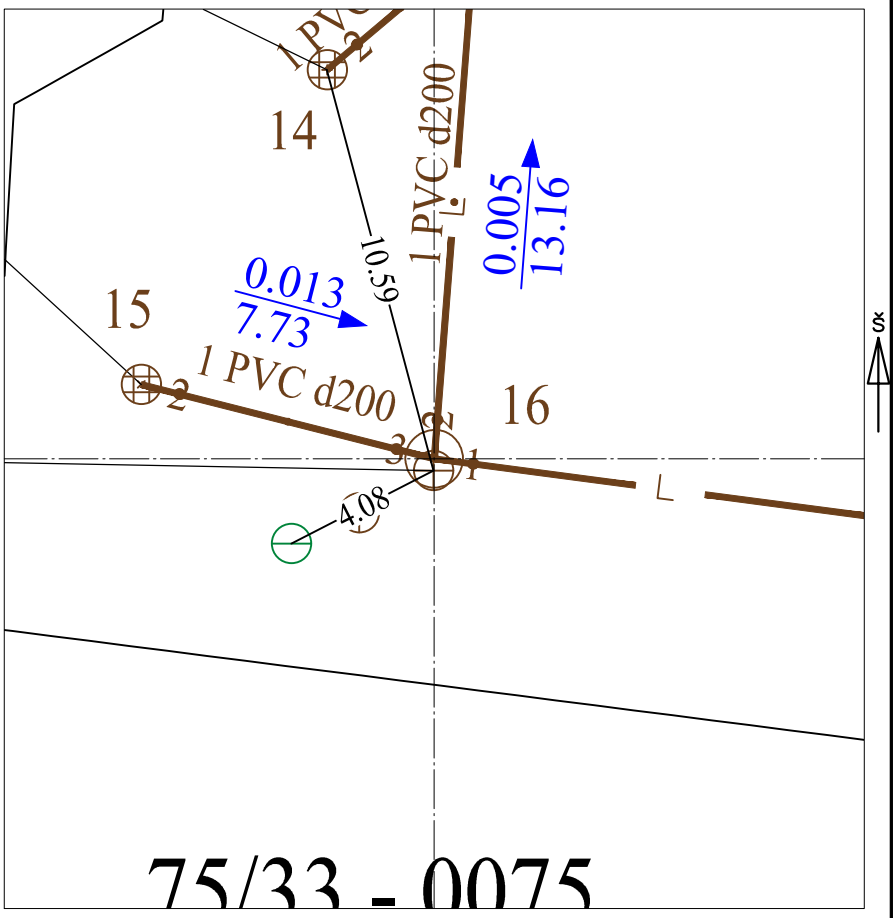

Pavadinimas		Medžiaga	Skersmuo arba matm., mm		Atstumas nuo dangčio, m		Altitudė
Dangtis		ket	650				189.35
Žemė		žv			0.00		189.35
Sienos		glžb					
Lubos		glžb	1500		0.54		188.81
Dugnas		bet	1500		2.83		186.52
Vamzdžiai	Nr. 1	PVC	Išorinis	200	Viršus		
			Vidinis		Apačia	3.01	186.34
	Nr. 2	PVC	Išorinis	200	Viršus		
			Vidinis		Apačia	3.01	186.34
	Nr. 3	PVC	Išorinis	200	Viršus		
			Vidinis		Apačia	1.38	187.97
	Nr. 4		Išorinis		Viršus		
			Vidinis		Apačia		
	Nr. 5		Išorinis		Viršus		
			Vidinis		Apačia		
	Nr. 6		Išorinis		Viršus		
			Vidinis		Apačia		
	Nr. 7		Išorinis		Viršus		
			Vidinis		Apačia		
	Nr. 8		Išorinis		Viršus		
			Vidinis		Apačia		
	Nr. 9		Išorinis		Viršus		
			Vidinis		Apačia		
	Nr. 10		Išorinis		Viršus		
			Vidinis		Apačia		
	Nr. 11		Išorinis		Viršus		
			Vidinis		Apačia		
	Nr. 12		Išorinis		Viršus		
			Vidinis		Apačia		

Lipynės: 10
(medžiaga, kiekis)

Ar yra vandens? Ne

Ar yra dujų? Ne

Pastabos:

X = 6069019.51; Y = 578735.65

Objektas:

LIETUVOS RESPUBLIKA UAB "Geodezinis standartas" VILNIUS

Matavimus atliko	A. Paškauskas (vardas ir pavardė)		
	1GKV-405 (geodezininko kv.paž.Nr.)	(parašas)	2023-07-10 (data)
Matavimus atliko	(vardas ir pavardė)		
	(geodezininko kv.paž.Nr.)	(parašas)	(data)
Matavimus atliko	(vardas ir pavardė)		
	(geodezininko kv.paž.Nr.)	(parašas)	(data)