Liet. nuot. tinkl., dren.	Lietaus nuotekų, drenažo šulinys	60
(inžinerinio tinklo pavadinimas)	(įrenginio pavadinimas)	(įrenginio numeris)

Vilniaus m. sav., Tarandės k., J. Glaubico g.	75330031
(adresas)	(LKS-94 M 1:500 plano numeris)

ĮRENGINIO PJŪVIAI (matmenys duoti m)

Vertikalinis

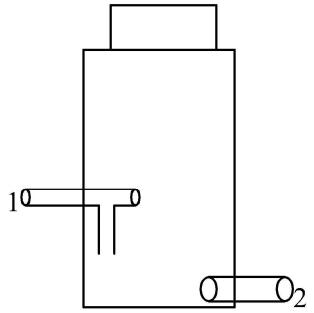

Horizontalinis

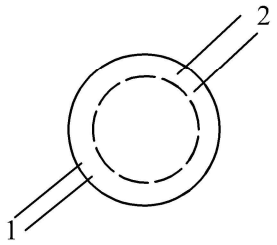

SĄSAJOS SCHEMA

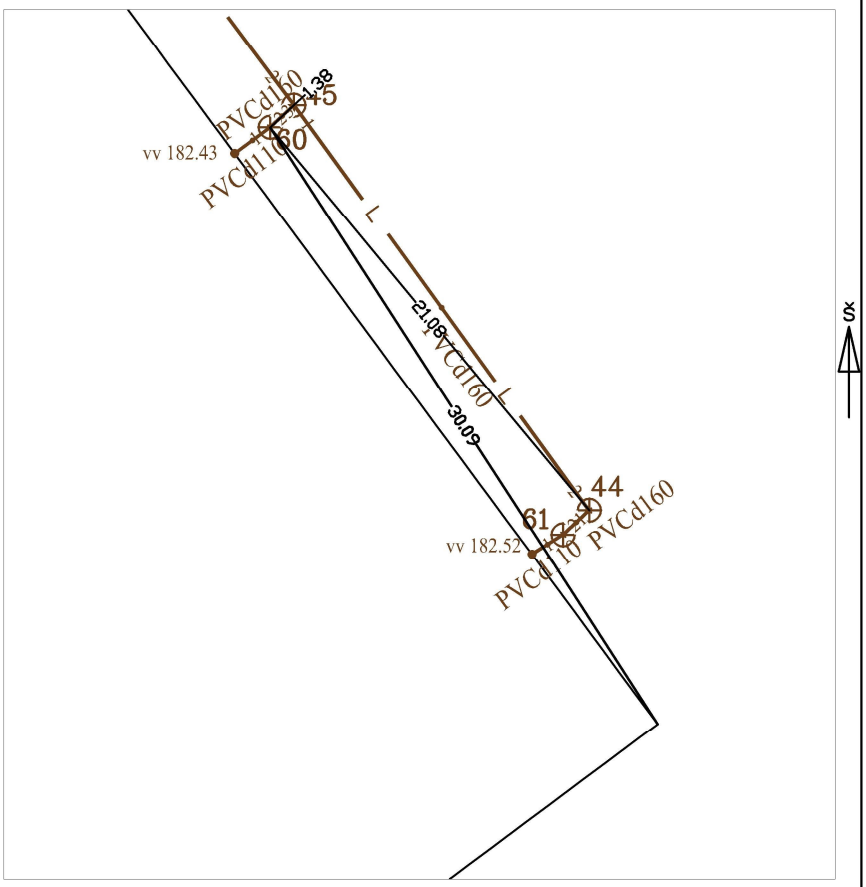

Pavadinimas		Medžiaga	Skersmuo arba matm., mm		Atstumas nuo dangčio, m		Altitudė
Dangtis		Ketus	650				183.33
Žemė		Gruntas			0.00		183.33
Sienos		Betonas					
Lubos		Betonas	1000		0.80		182.53
Dugnas		Betonas	1000		1.80		181.53
Vamzdžiai	Nr. 1	PVC	Išorinis	110	Viršus	0.92	182.41
			Vidinis		Apačia	1.03	182.30
	Nr. 2	PVC	Išorinis	160	Viršus	1.36	181.97
			Vidinis		Apačia	1.52	181.81
	Nr. 3		Išorinis		Viršus		
			Vidinis		Apačia		
	Nr. 4		Išorinis		Viršus		
			Vidinis		Apačia		
	Nr. 5		Išorinis		Viršus		
			Vidinis		Apačia		
	Nr. 6		Išorinis		Viršus		
			Vidinis		Apačia		
	Nr. 7		Išorinis		Viršus		
			Vidinis		Apačia		
	Nr. 8		Išorinis		Viršus		
			Vidinis		Apačia		
	Nr. 9		Išorinis		Viršus		
			Vidinis		Apačia		
	Nr. 10		Išorinis		Viršus		
			Vidinis		Apačia		
	Nr. 11		Išorinis		Viršus		
			Vidinis		Apačia		
	Nr. 12		Išorinis		Viršus		
			Vidinis		Apačia		

Lipynės: 3
(medžiaga, kiekis)

Ar yra vandens? Ne

Ar yra dujų? Ne

Pastabos:

X = 6069530.16; Y = 577635.25

Objektas:

Matavimus atliko	D. Karalius (vardas ir pavardė)		
	1GKV-1460 (geodeziniko kv.paž.Nr.)	(parašas)	2022-01-11 (data)
Matavimus atliko	(vardas ir pavardė)		
	(geodeziniko kv.paž.Nr.)	(parašas)	(data)
Matavimus atliko	(vardas ir pavardė)		
	(geodeziniko kv.paž.Nr.)	(parašas)	(data)