Liet. nuot. tinkl., dren.	Lietaus nuotekų, drenažo šulinys	39
(inžinerinio tinklo pavadinimas)	(įrenginio pavadinimas)	(įrenginio numeris)

Vilniaus m. sav., Tarandės k.	75330031
(adresas)	(LKS-94 M 1:500 plano numeris)

ĮRENGINIO PJŪVIAI (matmenys duoti m)

Vertikalinis

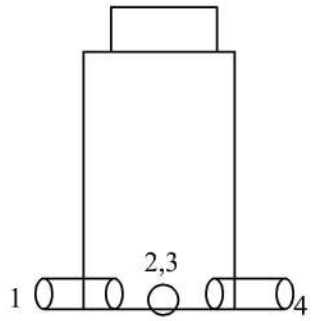

Horizontalinis

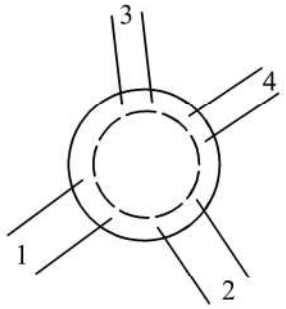

SĄSAJOS SCHEMA

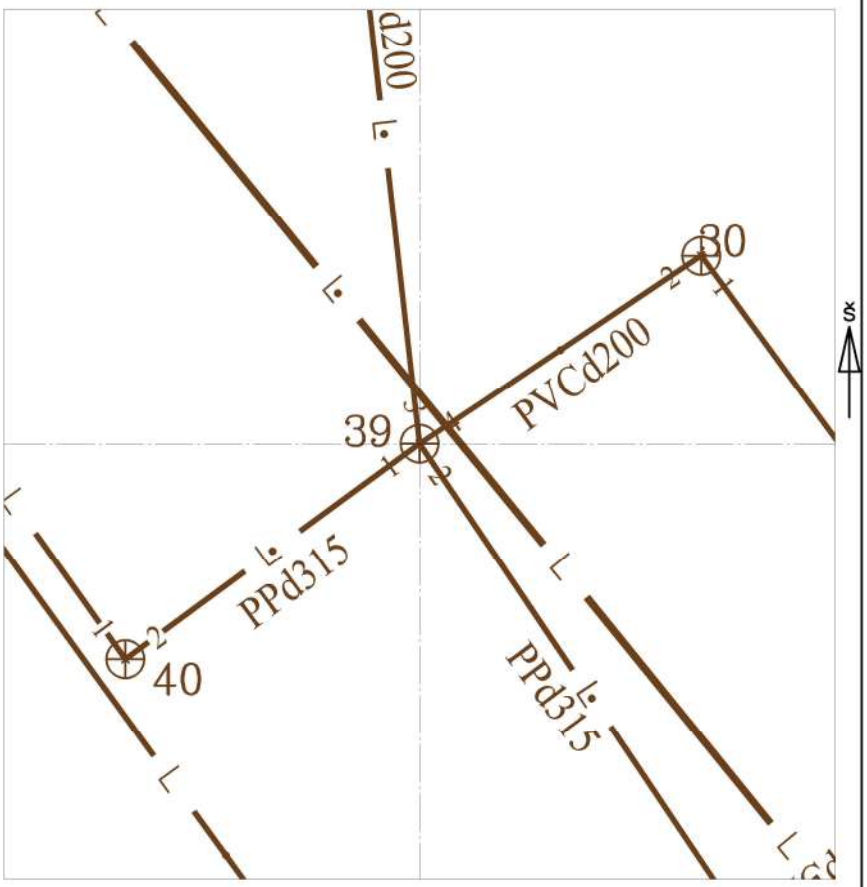

Pavadinimas		Medžiaga	Skersmuo arba matm., mm		Atstumas nuo dangčio, m		Altitudė
Dangtis		Ketus	650				182.79
Žemė		Gruntas			0.00		182.79
Sienos		Betonas					
Lubos		Betonas	1000				
Dugnas		Betonas	1000		1.17		181.62
Vamzdžiai	Nr. 1	PP	Išorinis	315	Viršus	1.10	181.69
			Vidinis		Apačia	1.42	181.38
	Nr. 2	PP	Išorinis	315	Viršus	1.10	181.69
			Vidinis		Apačia	1.42	181.38
	Nr. 3	PVC	Išorinis	200	Viršus	1.10	181.69
			Vidinis		Apačia	1.30	181.49
	Nr. 4	PVC	Išorinis	200	Viršus	1.07	181.72
			Vidinis		Apačia	1.27	181.52
	Nr. 5		Išorinis		Viršus		
			Vidinis		Apačia		
	Nr. 6		Išorinis		Viršus		
			Vidinis		Apačia		
	Nr. 7		Išorinis		Viršus		
			Vidinis		Apačia		
	Nr. 8		Išorinis		Viršus		
			Vidinis		Apačia		
	Nr. 9		Išorinis		Viršus		
			Vidinis		Apačia		
	Nr. 10		Išorinis		Viršus		
			Vidinis		Apačia		
	Nr. 11		Išorinis		Viršus		
			Vidinis		Apačia		
	Nr. 12		Išorinis		Viršus		
			Vidinis		Apačia		

Lipynės: 3
(medžiaga, kiekis)

Ar yra vandens? Ne

Ar yra dujų? Ne

Pastabos:

X = 6069680.88; Y = 577556.22

Objektas:

Matavimus atliko	D. Karčiius (vardas ir pavardė)		
	1GKV-1460 (geodezininko kv.paž.Nr.)	(parašas)	2022-01-11 (data)
Matavimus atliko	(vardas ir pavardė)		
	(geodezininko kv.paž.Nr.)	(parašas)	(data)
Matavimus atliko	(vardas ir pavardė)		
	(geodezininko kv.paž.Nr.)	(parašas)	(data)