Liet. nuot. tinkl., dren.	Lietaus nuotekų, drenažo šulinys	30
(inžinerinio tinklo pavadinimas)	(įrenginio pavadinimas)	(įrenginio numeris)

Vilniaus m. sav., Vilniaus m. Geležinio vilko g.	75320379
(adresas)	(LKS-94 M 1:500 plano numeris)

ĮRENGINIO PJŪVIAI (matmenys duoti m)

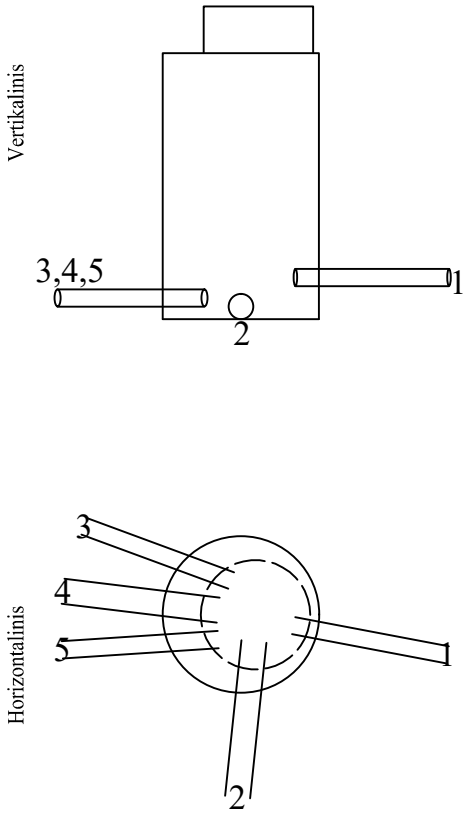

SĄSAJOS SCHEMA

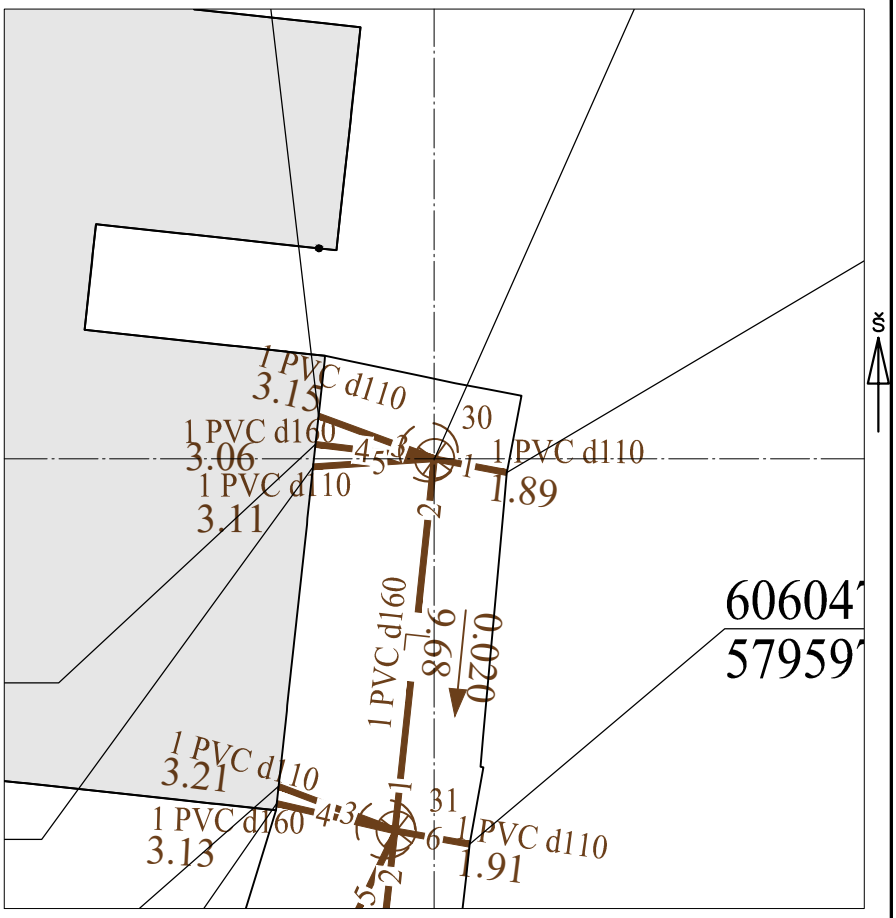

Pavadinimas		Medžiaga	Skersmuo arba matm., mm		Atstumas nuo dangčio, m		Altitudė
Dangtis		ket	650				102.43
Žemė		gr			0.00		102.43
Sienos		bet					
Lubos		bet	1500				
Dugnas		bet	1500		2.18		100.25
Vamzdžiai	Nr. 1	PVC	Išorinis	110	Viršus	1.84	100.59
			Vidinis		Apačia	1.95	100.48
	Nr. 2	PVC	Išorinis	160	Viršus	2.02	100.41
			Vidinis		Apačia	2.18	100.25
	Nr. 3	PVC	Išorinis	110	Viršus	1.98	100.45
			Vidinis		Apačia	2.09	100.34
	Nr. 4	PVC	Išorinis	160	Viršus	2.02	100.41
			Vidinis		Apačia	2.18	100.25
	Nr. 5	PVC	Išorinis	110	Viršus	2.02	100.41
			Vidinis		Apačia	2.13	100.30
	Nr. 6		Išorinis		Viršus		
			Vidinis		Apačia		
	Nr. 7		Išorinis		Viršus		
			Vidinis		Apačia		
	Nr. 8		Išorinis		Viršus		
			Vidinis		Apačia		
	Nr. 9		Išorinis		Viršus		
			Vidinis		Apačia		
	Nr. 10		Išorinis		Viršus		
			Vidinis		Apačia		
	Nr. 11		Išorinis		Viršus		
			Vidinis		Apačia		
	Nr. 12		Išorinis		Viršus		
			Vidinis		Apačia		

Lipynės: - (medžiaga, kiekis)

Ar yra vandens? Ne

Ar yra dujų? Ne

Pastabos:

X = 6060484.80; Y = 579596.96

Objektas:

Matavimus atliko	T.Dičiūnas (vardas ir pavardė)		
	1GKV-1287 (geodezininko kv.paž.Nr.)	(parašas)	2023-10-03 (data)
Matavimus atliko	(vardas ir pavardė)		
	(geodezininko kv.paž.Nr.)	(parašas)	(data)
Matavimus atliko	(vardas ir pavardė)		
	(geodezininko kv.paž.Nr.)	(parašas)	(data)

Dokumentą elektroniniu parašu pasirašė TOMAS DIČIŪNAS
Data: 2023-10-05 14:39:57
Paskirtis: Pasirašymas
Vieta: Vilnius
Kontaktinė informacija: +37062242876