Liet. nuot. tinkl., dren.	Lietaus nuotekų, drenažo šulinys	5
(inžinerinio tinklo pavadinimas)	(įrenginio pavadinimas)	(įrenginio numeris)

Vilniaus m. sav., Vilniaus m., K. Jelskio g. 3	75320356
(adresas)	(LKS-94 M 1:500 plano numeris)

ĮRENGINIO PJŪVIAI (matmenys duoti m)

Vertikalinis

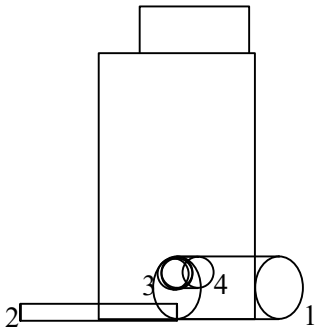

Horizontalinis

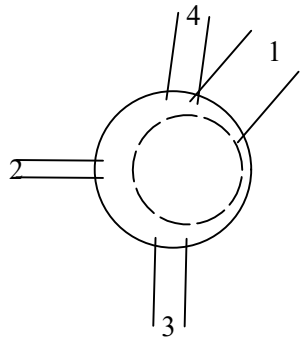

SĄSAJOS SCHEMA

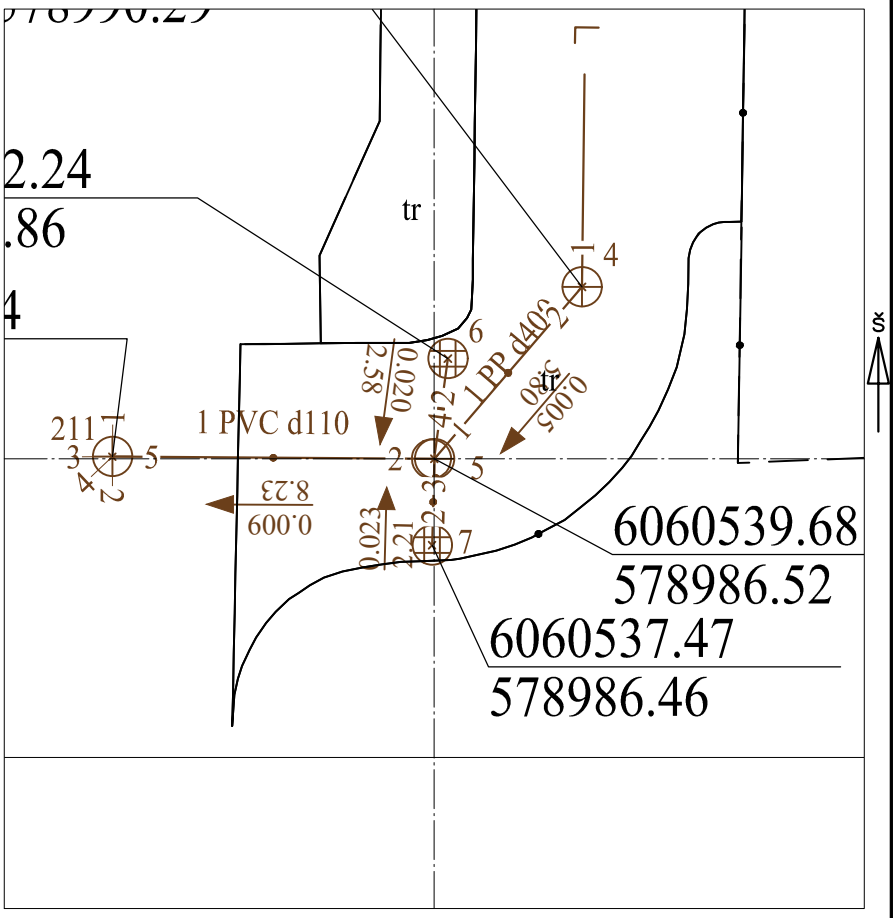

Pavadinimas		Medžiaga	Skersmuo arba matm., mm		Atstumas nuo dangčio, m		Altitudė
Dangtis		ket	650				98.08
Žemė		tr			0.00		98.08
Sienos		glžb					
Lubos		glžb	1000		0.50		97.58
Dugnas		bet	1000		1.71		96.37
Vamzdžiai	Nr. 1	PP	Išorinis		Viršus	1.31	96.77
			Vidinis	400	Apačia	1.71	96.37
	Nr. 2	PVC	Išorinis		Viršus	1.60	96.48
			Vidinis	110	Apačia	1.71	96.37
	Nr. 3	PVC	Išorinis		Viršus	1.35	96.73
			Vidinis	200	Apačia	1.55	96.53
	Nr. 4	PVC	Išorinis		Viršus	1.35	96.73
			Vidinis	200	Apačia	1.55	96.53
	Nr. 5		Išorinis		Viršus		
			Vidinis		Apačia		
	Nr. 6		Išorinis		Viršus		
			Vidinis		Apačia		
	Nr. 7		Išorinis		Viršus		
			Vidinis		Apačia		
	Nr. 8		Išorinis		Viršus		
			Vidinis		Apačia		
	Nr. 9		Išorinis		Viršus		
			Vidinis		Apačia		
	Nr. 10		Išorinis		Viršus		
			Vidinis		Apačia		
	Nr. 11		Išorinis		Viršus		
			Vidinis		Apačia		
	Nr. 12		Išorinis		Viršus		
			Vidinis		Apačia		

Lipynės: 4
(medžiaga, kiekis)

Ar yra vandens? Ne

Ar yra dujų? Ne

Pastabos:

X = 6060539.68; Y = 578986.52

Objektas:

Matavimus atliko	Gediminas Skuodis (vardas ir pavardė)		
	1GKV-1307 (geodezininko kv.paž.Nr.)	(parašas)	2022-11-30 (data)
Matavimus atliko	(vardas ir pavardė)		
	(geodezininko kv.paž.Nr.)	(parašas)	(data)
Matavimus atliko	(vardas ir pavardė)		
	(geodezininko kv.paž.Nr.)	(parašas)	(data)

Dokumentą elektroniniu parašu pasirašė GEDIMINAS SKUODIS
Data: 2022-12-06 10:03:48