| | | |
|---|---|---|
| Liet. nuot. tinkl., dren. | Lietaus nuotekų, drenažo šulinys | 4 |
| (inžinerinio tinklo pavadinimas) | (įrenginio pavadinimas) | (įrenginio numeris) |
| Vilniaus m., T. Narbuto g. | | 75320156 |
| (adresas) | | (LKS-94 M 1:500 plano numeris) |

## ĮRENGINIO PJŪVIAI (matmenys duoti m)

Vertikalinis

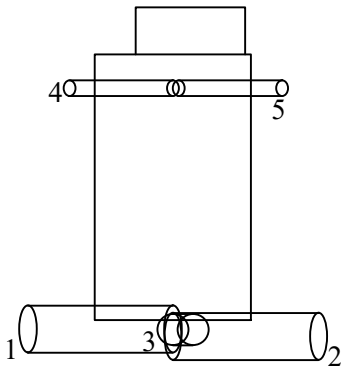


Horizontalinis

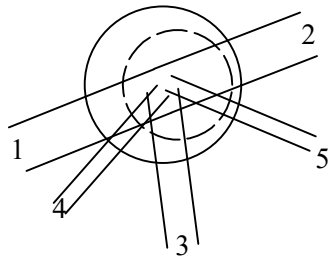


## SĄSAJOS SCHEMA

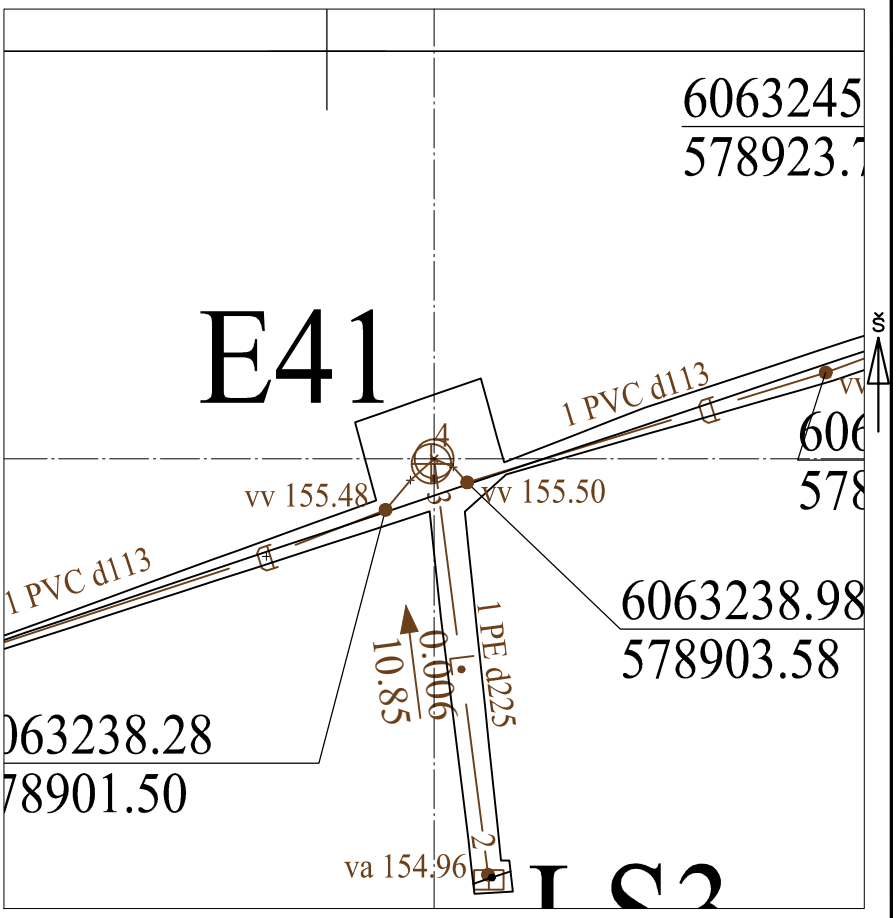


| Pavadinimas | | Medžiaga | Skersmuo arba matm., mm | | Atstumas nuo dangčio, m | | Altitudė |
|---|---|---|---|---|---|---|---|
| Dangtis | | ket | 650 | | | | 157.15 |
| Žemė | | grunt | | | 0.14 | | 157.01 |
| Sienos | | bet | | | | | |
| Lubos | | bet | 1000 | | 1.18 | | 155.97 |
| Dugnas | | bet | 1000 | | 2.12 | | 155.03 |
| Vamzdžiai | Nr. 1 | bet | Išorinis | 300 | Viršus | | |
| | | | Vidinis | | Apačia | 2.30 | 154.85 |
| | Nr. 2 | bet | Išorinis | 300 | Viršus | | |
| | | | Vidinis | | Apačia | 2.35 | 154.80 |
| | Nr. 3 | PE | Išorinis | 225 | Viršus | | |
| | | | Vidinis | | Apačia | 2.25 | 154.90 |
| | Nr. 4 | PVC | Išorinis | 113 | Viršus | | |
| | | | Vidinis | | Apačia | 1.54 | 155.61 |
| | Nr. 5 | PVC | Išorinis | 113 | Viršus | | |
| | | | Vidinis | | Apačia | 1.54 | 155.61 |
| | Nr. 6 | | Išorinis | | Viršus | | |
| | | | Vidinis | | Apačia | | |
| | Nr. 7 | | Išorinis | | Viršus | | |
| | | | Vidinis | | Apačia | | |
| | Nr. 8 | | Išorinis | | Viršus | | |
| | | | Vidinis | | Apačia | | |
| | Nr. 9 | | Išorinis | | Viršus | | |
| | | | Vidinis | | Apačia | | |
| | Nr. 10 | | Išorinis | | Viršus | | |
| | | | Vidinis | | Apačia | | |
| | Nr. 11 | | Išorinis | | Viršus | | |
| | | | Vidinis | | Apačia | | |
| | Nr. 12 | | Išorinis | | Viršus | | |
| | | | Vidinis | | Apačia | | |

Lipynės: _____
(medžiaga, kiekis)

Ar yra vandens? Ne

Ar yra dujų? Ne

Pastabos:

X = 6063239.58; Y = 578902.74

Objektas:

| | | | |
|---|---|---|---|
| Matavimus atliko | P.Augūnas (vardas ir pavardė) | | |
| | (geodezininko kv.paž.Nr.) | (parašas) | 2023-05-12 (data) |
| Matavimus atliko | (vardas ir pavardė) | | |
| | 1GKV-878 (geodezininko kv.paž.Nr.) | (parašas) | 2023-05-12 (data) |
| Matavimus atliko | (vardas ir pavardė) | | |
| | (geodezininko kv.paž.Nr.) | (parašas) | 2023-05-12 (data) |