Liet. nuot. tinkl., dren.	Lietaus nuotekų, drenažo šulinys	3
(inžinerinio tinklo pavadinimas)	(įrenginio pavadinimas)	(įrenginio numeris)
Vilniaus m., T. Narbuto g.		75320156
(adresas)		(LKS-94 M 1:500 plano numeris)

ĮRENGINIO PJŪVIAI (matmenys duoti m)

Vertikalinis

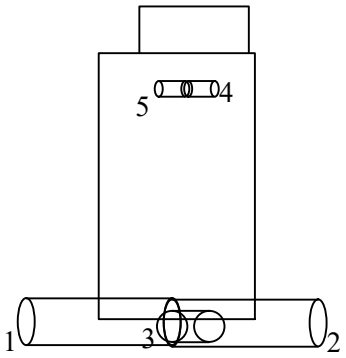

Horizontalinis

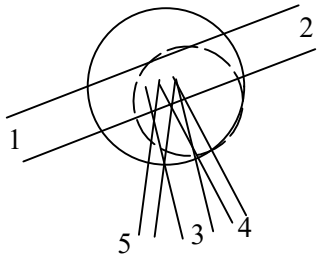

SĄSAJOS SCHEMA

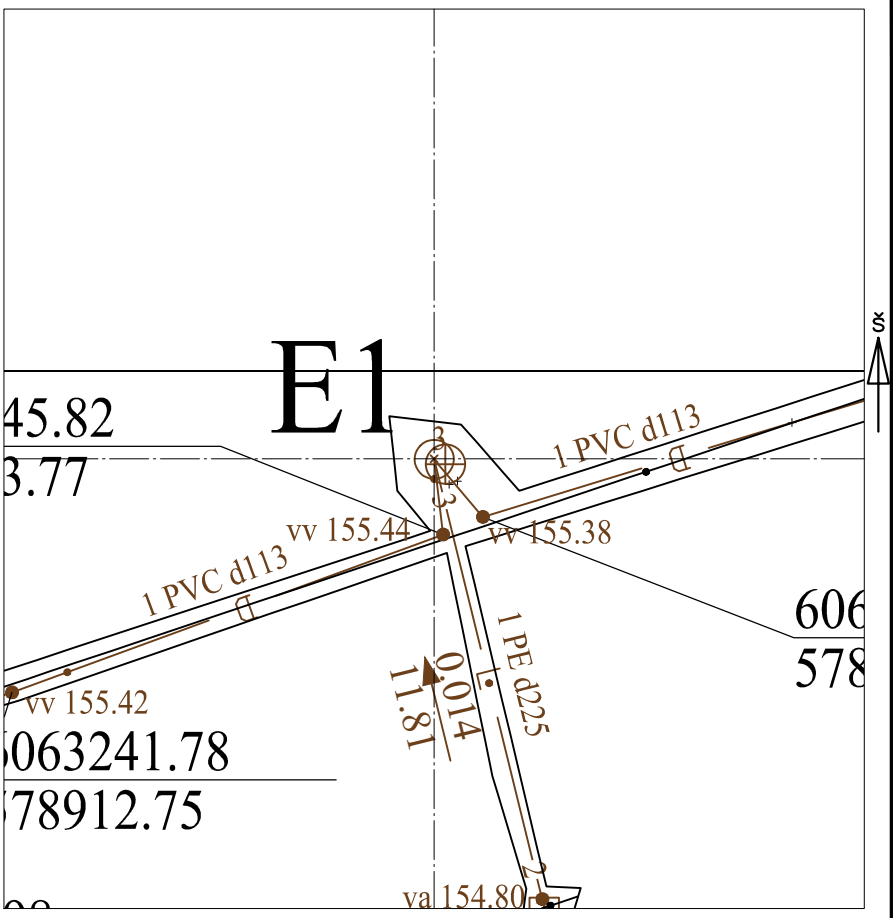

Pavadinimas		Medžiaga	Skersmuo arba matm., mm		Atstumas nuo dangčio, m		Altitudė
Dangtis		ket	650				156.92
Žemė		grunt			0.00		156.92
Sienos		bet					
Lubos		bet	1000		0.60		156.32
Dugnas		bet	1000		2.10		154.82
Vamzdžiai	Nr. 1	bet	Išorinis	300	Viršus		
			Vidinis		Apačia	2.30	154.62
	Nr. 2	bet	Išorinis	300	Viršus		
			Vidinis		Apačia	2.31	154.61
	Nr. 3	HDPE	Išorinis	200	Viršus		
			Vidinis		Apačia	2.28	154.64
	Nr. 4	PVC	Išorinis	113	Viršus		
			Vidinis		Apačia	1.50	155.42
	Nr. 5	PVC	Išorinis	113	Viršus		
			Vidinis		Apačia	1.50	155.42
	Nr. 6		Išorinis		Viršus		
			Vidinis		Apačia		
	Nr. 7		Išorinis		Viršus		
			Vidinis		Apačia		
	Nr. 8		Išorinis		Viršus		
			Vidinis		Apačia		
	Nr. 9		Išorinis		Viršus		
			Vidinis		Apačia		
	Nr. 10		Išorinis		Viršus		
			Vidinis		Apačia		
	Nr. 11		Išorinis		Viršus		
			Vidinis		Apačia		
	Nr. 12		Išorinis		Viršus		
			Vidinis		Apačia		

Lipynės: _____
(medžiaga, kiekis)

Ar yra vandens? Ne

Ar yra dujų? Ne

Pastabos:

X = 6063247.76; Y = 578923.54

Objektas:

Matavimus atliko	P.Augūnas (vardas ir pavardė)		
	(geodezininko kv.paž.Nr.)	(parašas)	2023-05-12 (data)
Matavimus atliko	(vardas ir pavardė)		
	1GKV-878 (geodezininko kv.paž.Nr.)	(parašas)	2023-05-12 (data)
Matavimus atliko	(vardas ir pavardė)		
	(geodezininko kv.paž.Nr.)	(parašas)	2023-05-12 (data)