Liet. nuot. tinkl., dren.
(Komunikacija)

Lietaus nuotekų, drenažo šulinys
(įrenginio pavadinimas)

Nr.(_____) 26 KORTELĖ

Vilnius (Miestas) | Karaliaučiaus g. (Gatvė) | 75/32-0063 (Planšeto nomenklatūra)

ŠULINIO PJŪVIAI (Matmenys duoti m)

Vertikalinis

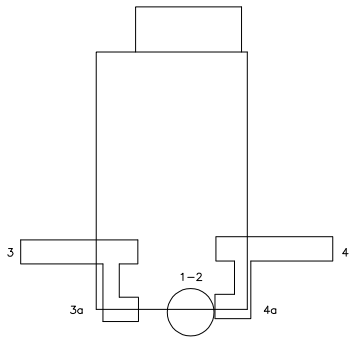

Horizontalinis

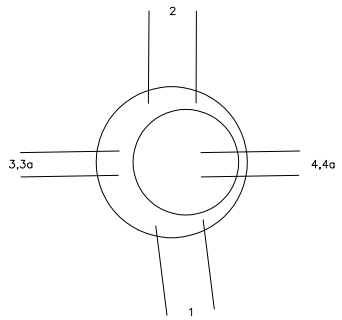

PRIRIŠIMO BRĖŽINYS

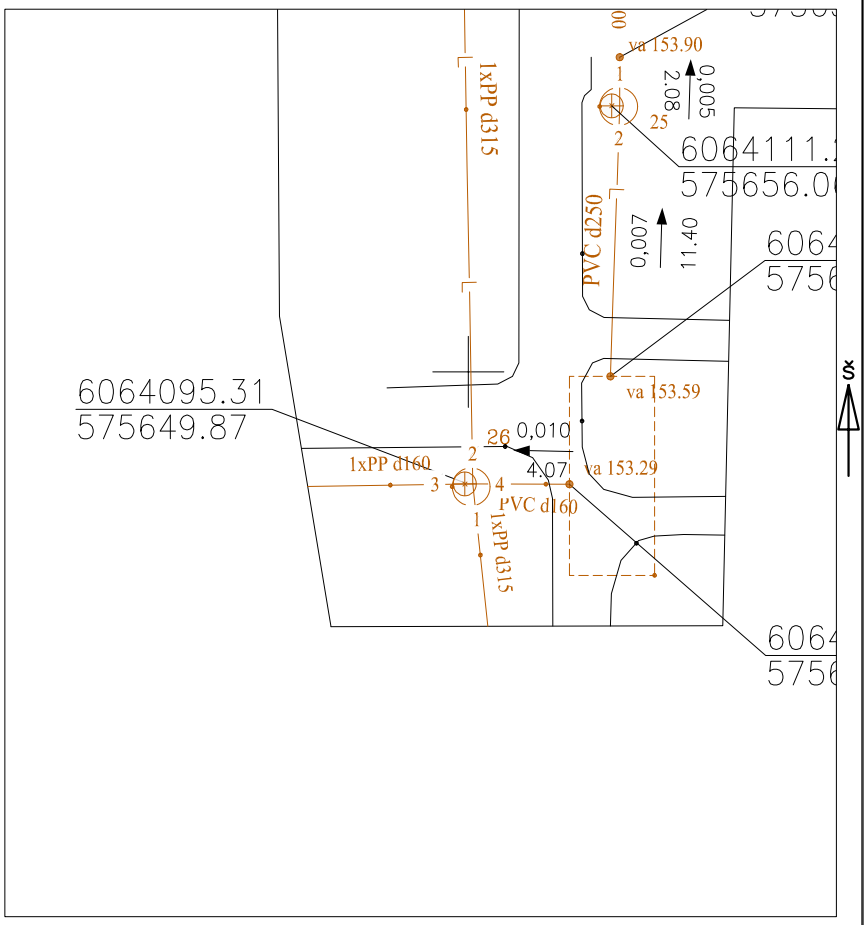

Pavadinimas		Medžiaga	Diametras	Atstumas nuo dangčio		Altitudės
Dangtis		Ketus	650			155.02
Žemė		Asfaltas		0.00		155.02
Sienos		Betonas				
Dugnas		Betonas	1500	2.94		152.08
Vamzdžiai	Nr. 1	PP	315	Viršus	2.89	152.14
				Apačia	3.20	151.82
	Nr. 2	PP	315	Viršus	2.92	152.11
				Apačia	3.23	151.79
	Nr. 3	PP	160	Viršus	2.34	152.68
				Apačia	2.50	152.52
	Nr. 3a	PP	160	Viršus	2.96	152.06
				Apačia	3.12	151.90
	Nr. 4	PVC	160	Viršus		
				Apačia	1,77	153.25
	Nr. 4a	PVC	160	Viršus		
				Apačia	1.93	153.09
	Nr. 6			Viršus		
				Apačia		
	Nr. 4			Viršus		
				Apačia		

Lipynės 9
(medžiaga, kiekis)

Ar yra vandens

Ar yra dujų

Pastabos X = 6064095.31; Y = 575649.87

UAB "Geokada"

Objekto nr.

Sudarė		J.Kašėta
	Parašas	Pavardė
Patikrino		
	Parašas	Pavardė

2021-10-06
(įrenginio tyrinėjimo data)