Liet. nuot. tinkl., dren.	Lietaus nuotekų, drenažo šulinys	11
(inžinerinio tinklo pavadinimas)	(įrenginio pavadinimas)	(įrenginio numeris)

Mozūriškių g. — (adresas)

75320052 — (LKS-94 M 1:500 plano numeris)

ĮRENGINIO PJŪVIAI (matmenys duoti m)

Vertikalinis

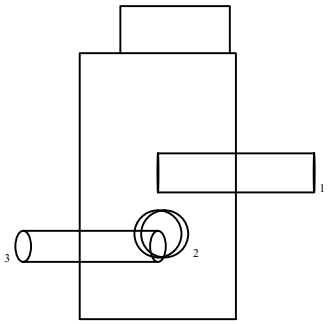

Horizontalinis

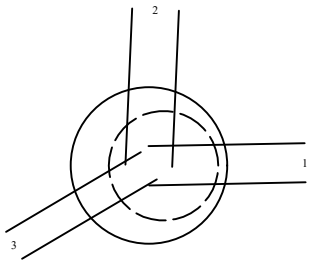

SĄSAJOS SCHEMA

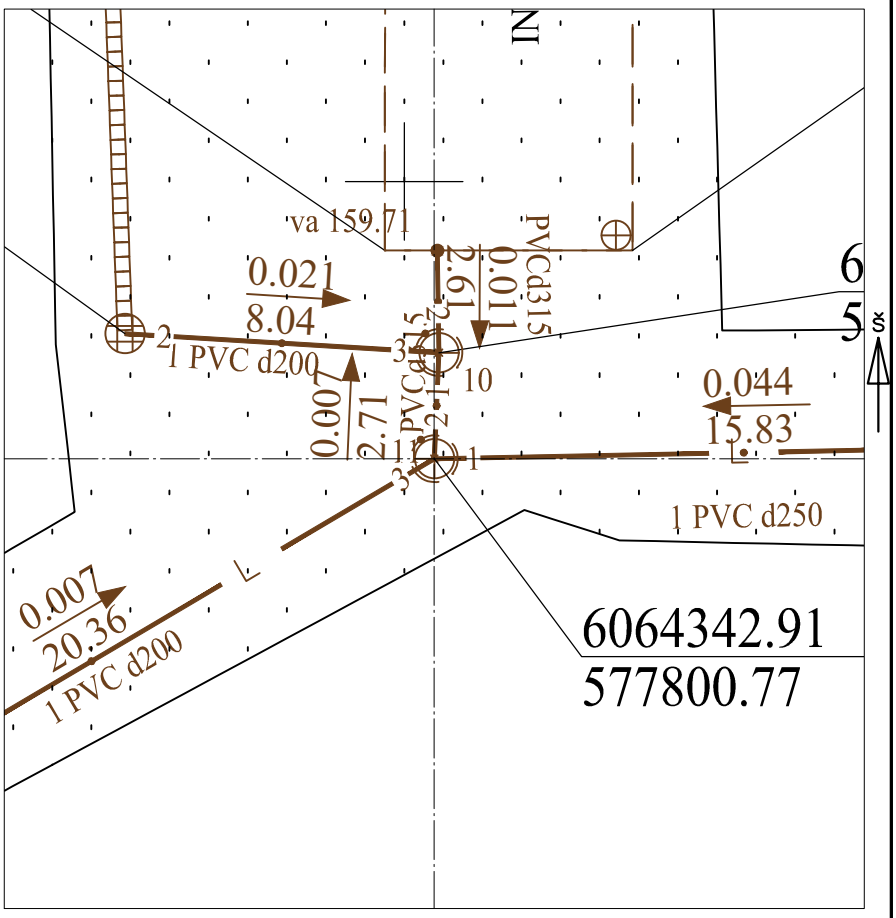

Pavadinimas		Medžiaga	Skersmuo arba matm., mm		Atstumas nuo dangčio, m		Altitudė
Dangtis		ket	700				161.59
Žemė		gr					
Sienos		bet					
Lubos		bet	700		0.70		160.89
Dugnas		bet	1000		1.70		159.89
Vamzdžiai	Nr. 1	PVC	Išorinis	250	Viršus		
			Vidinis		Apačia	1.75	159.84
	Nr. 2	PVC	Išorinis	315	Viršus		
			Vidinis		Apačia	2.11	159.48
	Nr. 3	PVC	Išorinis	200	Viršus		
			Vidinis		Apačia	2.12	159.47
	Nr. 4		Išorinis		Viršus		
			Vidinis		Apačia		
	Nr. 5		Išorinis		Viršus		
			Vidinis		Apačia		
	Nr. 6		Išorinis		Viršus		
			Vidinis		Apačia		
	Nr. 7		Išorinis		Viršus		
			Vidinis		Apačia		
	Nr. 8		Išorinis		Viršus		
			Vidinis		Apačia		
	Nr. 9		Išorinis		Viršus		
			Vidinis		Apačia		
	Nr. 10		Išorinis		Viršus		
			Vidinis		Apačia		
	Nr. 11		Išorinis		Viršus		
			Vidinis		Apačia		
	Nr. 12		Išorinis		Viršus		
			Vidinis		Apačia		

Lipynės: 6 (medžiaga, kiekis)

Ar yra vandens? Ne

Ar yra dujų? Ne

Pastabos:

X = 6064342.91; Y = 577800.77

Objektas:

Matavimus atliko	M.Zajankovskij (vardas ir pavardė)		
	1Gkv-4 (geodezininko kv.paž.Nr.)	(parašas)	2022-09-14 (data)
Matavimus atliko	(vardas ir pavardė)		
	(geodezininko kv.paž.Nr.)	(parašas)	(data)
Matavimus atliko	(vardas ir pavardė)		
	(geodezininko kv.paž.Nr.)	(parašas)	(data)