Liet. nuot. tinkl., dren. (inžinerinio tinklo pavadinimas)

Lietaus nuotekų, drenažo šulinys (įrenginio pavadinimas)

6 (įrenginio numeris)

Mozūriškių g. (adresas)

75320051 (LKS-94 M 1:500 plano numeris)

ĮRENGINIO PJŪVIAI (matmenys duoti m)

Vertikalinis

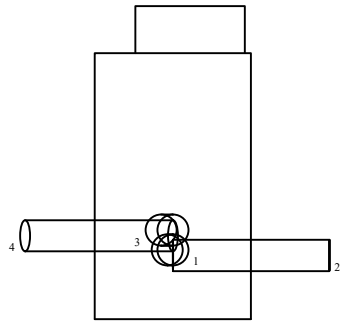

Horizontalinis

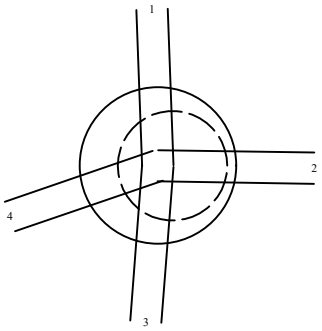

SĄSAJOS SCHEMA

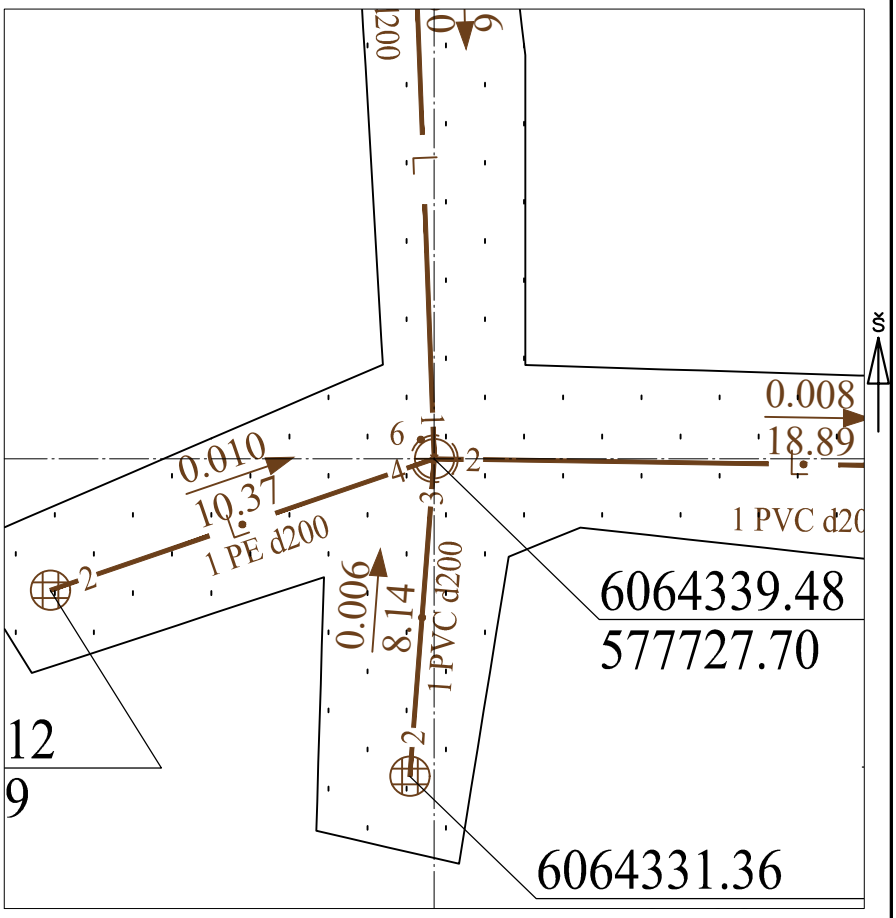

Pavadinimas		Medžiaga	Skersmuo arba matm., mm		Atstumas nuo dangčio, m		Altitudė
Dangtis		ket	700				160.65
Žemė		gr					
Sienos		bet					
Lubos		bet	700		0.68		159.97
Dugnas		bet	1000		2.22		158.43
Vamzdžiai	Nr. 1	PVC	Išorinis	200	Viršus		
			Vidinis		Apačia	1.84	158.81
	Nr. 2	PVC	Išorinis	200	Viršus		
			Vidinis		Apačia	1.88	158.77
	Nr. 3	PVC	Išorinis	200	Viršus		
			Vidinis		Apačia	1.70	158.95
	Nr. 4	PE	Išorinis	200	Viršus		
			Vidinis		Apačia	1.74	158.91
	Nr. 5		Išorinis		Viršus		
			Vidinis		Apačia		
	Nr. 6		Išorinis		Viršus		
			Vidinis		Apačia		
	Nr. 7		Išorinis		Viršus		
			Vidinis		Apačia		
	Nr. 8		Išorinis		Viršus		
			Vidinis		Apačia		
	Nr. 9		Išorinis		Viršus		
			Vidinis		Apačia		
	Nr. 10		Išorinis		Viršus		
			Vidinis		Apačia		
	Nr. 11		Išorinis		Viršus		
			Vidinis		Apačia		
	Nr. 12		Išorinis		Viršus		
			Vidinis		Apačia		

Lipynės: 6 (medžiaga, kiekis)

Ar yra vandens? Ne

Ar yra dujų? Ne

Pastabos:

X = 6064339.48; Y = 577727.70

Objektas:

Matavimus atliko	M.Zajankovskij (vardas ir pavardė)		
	1Gkv-4 (geodezininko kv.paž.Nr.)	(parašas)	2022-09-14 (data)
Matavimus atliko	(vardas ir pavardė)		
	(geodezininko kv.paž.Nr.)	(parašas)	(data)
Matavimus atliko	(vardas ir pavardė)		
	(geodezininko kv.paž.Nr.)	(parašas)	(data)