Liet. nuot. tinkl., dren.	Lietaus nuotekų, drenažo šulinys	4
(inžinerinio tinklo pavadinimas)	(įrenginio pavadinimas)	(įrenginio numeris)

Pilaitės Sodų 3-ioji g. 23, Vilnius, Vilniaus m. sav.	75320009
(adresas)	(LKS-94 M 1:500 plano numeris)

ĮRENGINIO PJŪVIAI (matmenys duoti m)

Vertikalinis

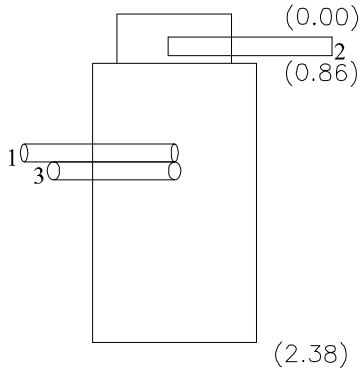

Horizontalinis

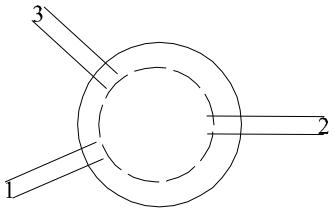

SĄSAJOS SCHEMA

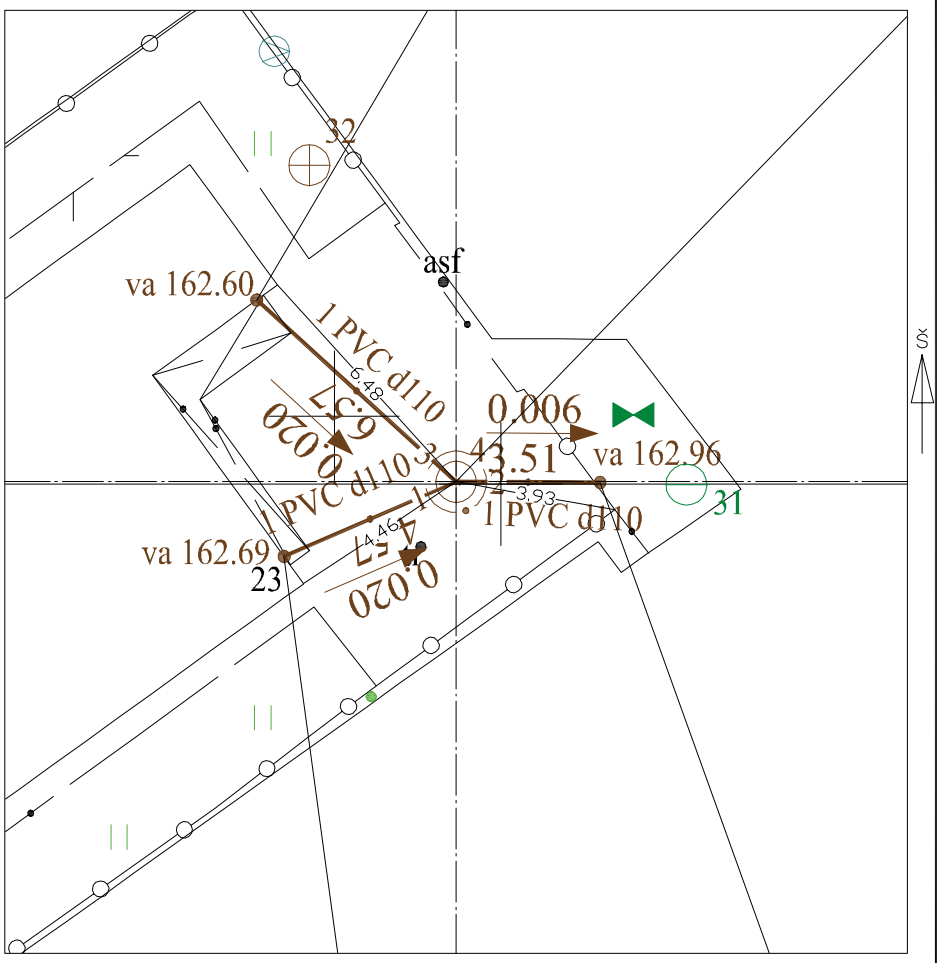

Pavadinimas	Medžiaga	Skersmuo arba matm., mm	Atstumas nuo dangčio, m	Altitudė
Dangtis	ket	650		163.67
Žemė	tr		0.00	163.67
Sienos	bet			
Lubos	bet			
Dugnas	bet	1500	2.38	161.29

Vamzdžiai						
Nr. 1	PVC	Išorinis	110	Viršus		
		Vidinis		Apačia	1.07	162.60
Nr. 2	PVC	Išorinis	110	Viršus		
		Vidinis		Apačia	0.69	162.98
Nr. 3	PVC	Išorinis	110	Viršus		
		Vidinis		Apačia	1.20	162.47
Nr. 4		Išorinis		Viršus		
		Vidinis		Apačia		
Nr. 5		Išorinis		Viršus		
		Vidinis		Apačia		
Nr. 6		Išorinis		Viršus		
		Vidinis		Apačia		
Nr. 7		Išorinis		Viršus		
		Vidinis		Apačia		
Nr. 8		Išorinis		Viršus		
		Vidinis		Apačia		
Nr. 9		Išorinis		Viršus		
		Vidinis		Apačia		
Nr. 10		Išorinis		Viršus		
		Vidinis		Apačia		
Nr. 11		Išorinis		Viršus		
		Vidinis		Apačia		
Nr. 12		Išorinis		Viršus		
		Vidinis		Apačia		

Lipynės: _____ (medžiaga, kiekis)

Ar yra vandens? Ne

Ar yra dujų? Ne

Pastabos:

X = 6064750.05; Y = 577098.91

LAS07

Objektas:

Matavimus atliko	M.Ringelevičius (vardas ir pavardė)		
	1GKV-1770 (geodezininko kv.paž.Nr.)	(parašas)	2022-09-27 (data)
Matavimus atliko	(vardas ir pavardė)		
	(geodezininko kv.paž.Nr.)	(parašas)	(data)
Matavimus atliko	(vardas ir pavardė)		
	(geodezininko kv.paž.Nr.)	(parašas)	(data)