Liet. nuot. tinkl., dren. (inžinerinio tinklo pavadinimas)

Lietaus nuotekų, drenažo šulinys (įrenginio pavadinimas)

5 (įrenginio numeris)

Pakarvių g. (adresas)

75320002 (LKS-94 M 1:500 plano numeris)

ĮRENGINIO PJŪVIAI (matmenys duoti m)

Vertikalinis

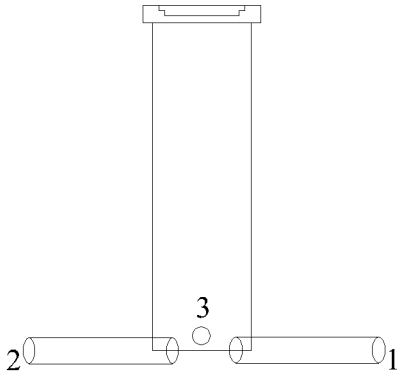

Horizontalinis

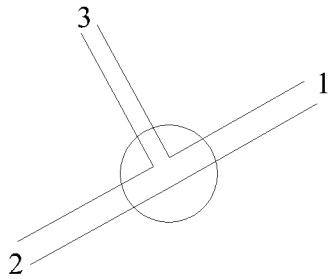

SĄSAJOS SCHEMA

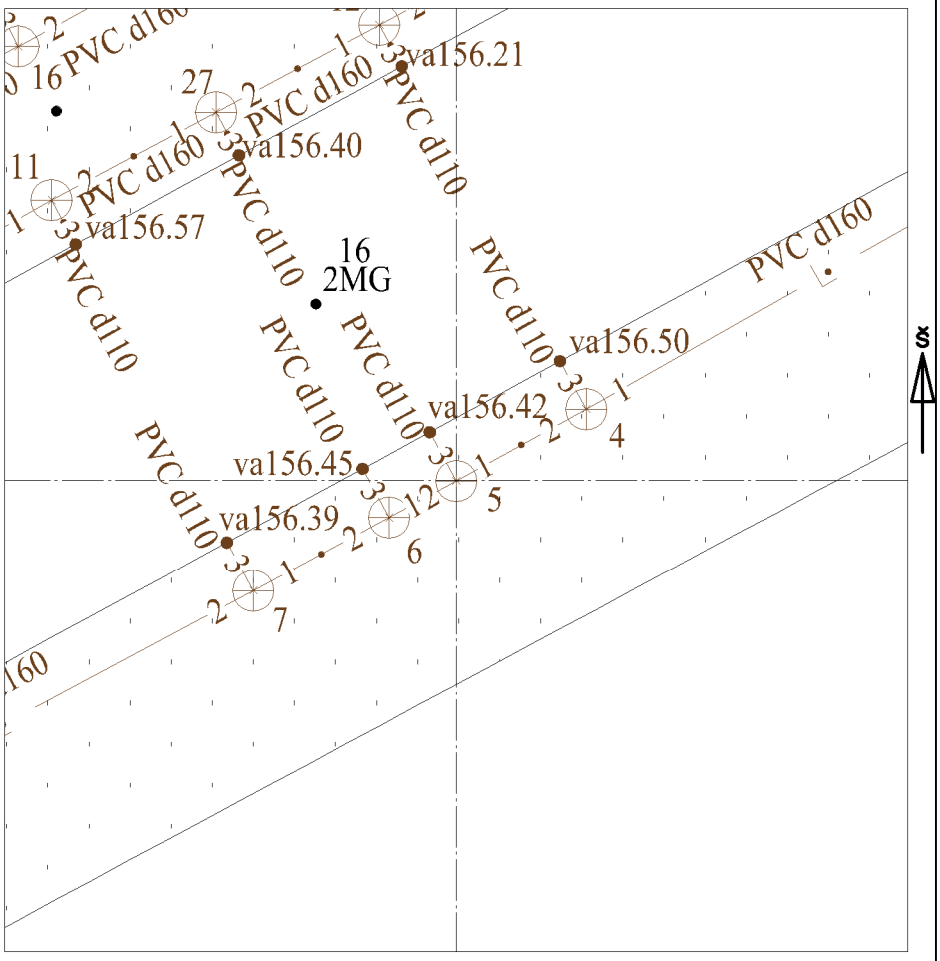

Pavadinimas		Medžiaga	Skersmuo arba matm., mm		Atstumas nuo dangčio, m		Altitudė
Dangtis		Ketus	315				157.32
Žemė					0.00		157.32
Sienos							
Lubos		Plastm.	315				
Dugnas		Plastm.	315		0.72		156.60
Vamzdžiai	Nr. 1	PVC	Išorinis	160	Viršus		
			Vidinis		Apačia	0.79	156.53
	Nr. 2	PVC	Išorinis	160	Viršus		
			Vidinis		Apačia	0.80	156.52
	Nr. 3	PVC	Išorinis	160	Viršus		
			Vidinis		Apačia	0.92	156.40
	Nr. 4		Išorinis		Viršus		
			Vidinis		Apačia		
	Nr. 5		Išorinis		Viršus		
			Vidinis		Apačia		
	Nr. 6		Išorinis		Viršus		
			Vidinis		Apačia		
	Nr. 7		Išorinis		Viršus		
			Vidinis		Apačia		
	Nr. 8		Išorinis		Viršus		
			Vidinis		Apačia		
	Nr. 9		Išorinis		Viršus		
			Vidinis		Apačia		
	Nr. 10		Išorinis		Viršus		
			Vidinis		Apačia		
	Nr. 11		Išorinis		Viršus		
			Vidinis		Apačia		
	Nr. 12		Išorinis		Viršus		
			Vidinis		Apačia		

Lipynės: - (medžiaga, kiekis)

Ar yra vandens? Ne

Ar yra dujų? Ne

Pastabos:

X = 6064874.48; Y = 575478.94

Objektas:

Matavimus atliko	G. Veikutytė (vardas ir pavardė)		
	(geodezininko kv.paž.Nr.)	(parašas)	20210924 (data)
Matavimus atliko	D. Katilius (vardas ir pavardė)		
	1GKV-221 (geodezininko kv.paž.Nr.)	(parašas)	20210924 (data)
Matavimus atliko	(vardas ir pavardė)		
	(geodezininko kv.paž.Nr.)	(parašas)	20210924 (data)