Liet. nuot. tinkl., dren.	Lietaus nuotekų, drenažo šulinys	17
(inžinerinio tinklo pavadinimas)	(įrenginio pavadinimas)	(įrenginio numeris)

Pakarvių g.
(adresas)

75320002
(LKS-94 M 1:500 plano numeris)

ĮRENGINIO PJŪVIAI (matmenys duoti m)

Vertikalinis

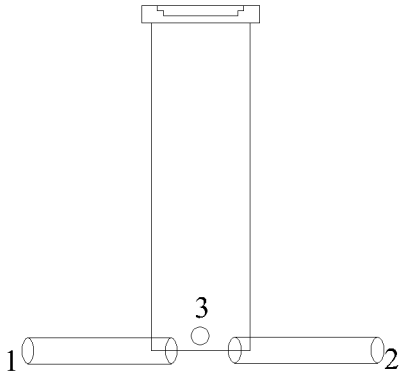

Horizontalinis

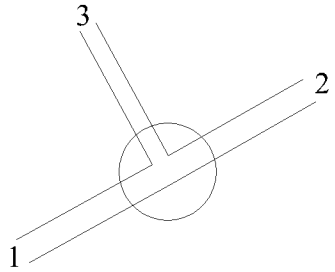

SĄSAJOS SCHEMA

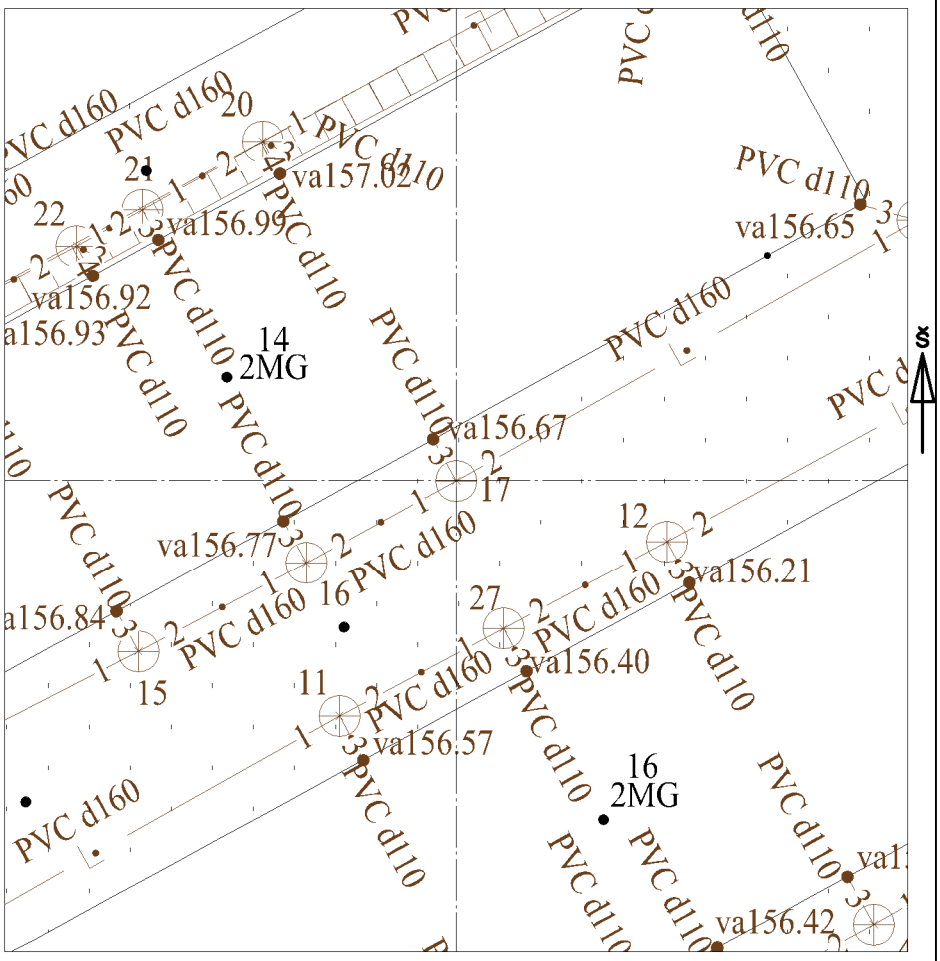

Pavadinimas		Medžiaga	Skersmuo arba matm., mm		Atstumas nuo dangčio, m		Altitudė
Dangtis		Ketus	315				157.79
Žemė					0.00		157.79
Sienos							
Lubos		Plastm.	315				
Dugnas		Plastm.	315		1.12		156.67
Vamzdžiai	Nr. 1	PVC	Išorinis	160	Viršus		
			Vidinis		Apačia	1.19	156.60
	Nr. 2	PVC	Išorinis	160	Viršus		
			Vidinis		Apačia	1.20	156.59
	Nr. 3	PVC	Išorinis	110	Viršus		
			Vidinis		Apačia	1.11	156.68
	Nr. 4		Išorinis		Viršus		
			Vidinis		Apačia		
	Nr. 5		Išorinis		Viršus		
			Vidinis		Apačia		
	Nr. 6		Išorinis		Viršus		
			Vidinis		Apačia		
	Nr. 7		Išorinis		Viršus		
			Vidinis		Apačia		
	Nr. 8		Išorinis		Viršus		
			Vidinis		Apačia		
	Nr. 9		Išorinis		Viršus		
			Vidinis		Apačia		
	Nr. 10		Išorinis		Viršus		
			Vidinis		Apačia		
	Nr. 11		Išorinis		Viršus		
			Vidinis		Apačia		
	Nr. 12		Išorinis		Viršus		
			Vidinis		Apačia		

Lipynės: -
(medžiaga, kiekis)

Ar yra vandens? Ne

Ar yra dujų? Ne

Pastabos:

X = 6064887.06; Y = 575471.94

Objektas:

Matavimus atliko	G. Veikutytė (vardas ir pavardė)		
	(geodezininko kv.paž.Nr.)	(parašas)	20210924 (data)
Matavimus atliko	D. Katilius (vardas ir pavardė)		
	1GKV-221 (geodezininko kv.paž.Nr.)	(parašas)	20210924 (data)
Matavimus atliko	(vardas ir pavardė)		
	(geodezininko kv.paž.Nr.)	(parašas)	20210924 (data)