Liet. nuot. tinkl., dren.	Lietaus nuotekų, drenažo šulinys	12
(inžinerinio tinklo pavadinimas)	(įrenginio pavadinimas)	(įrenginio numeris)

Vilniaus m. sav., Vilniaus m., Savanorių pr.	75310213
(adresas)	(LKS-94 M 1:500 plano numeris)

ĮRENGINIO PJŪVIAI (matmenys duoti m)

Vertikalinis

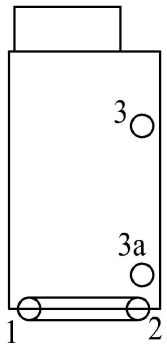

Horizontalinis

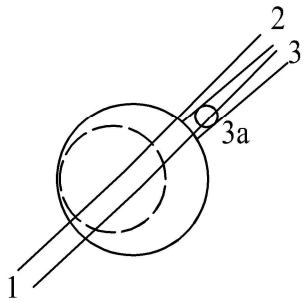

SĄSAJOS SCHEMA

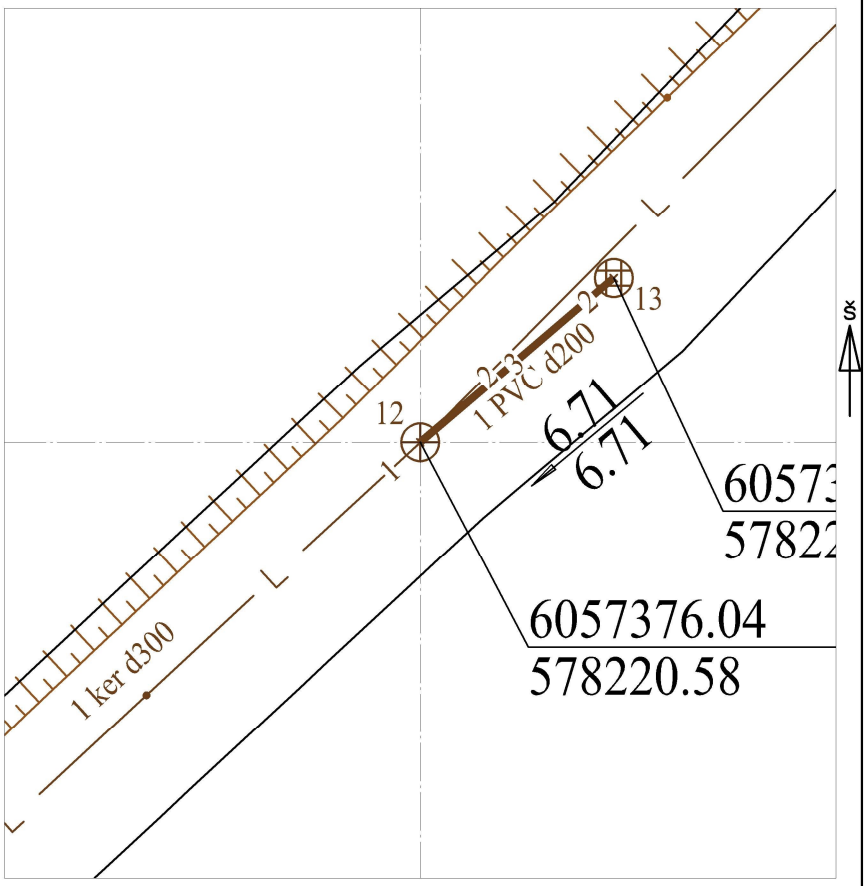

Pavadinimas		Medžiaga	Skersmuo arba matm., mm		Atstumas nuo dangčio, m		Altitudė
Dangtis		ket	640				101.40
Žemė		gr			0.00		101.40
Sienos		bet					
Lubos		bet	1000		0.60		100.80
Dugnas		bet	1000		4.25		97.15
Vamzdžiai	Nr. 1	ker	Išorinis	300	Viršus	4.07	97.33
			Vidinis		Apačia	4.37	97.03
	Nr. 2	ker	Išorinis	300	Viršus	4.07	97.33
			Vidinis		Apačia	4.37	97.03
	Nr. 3	PVC	Išorinis	200	Viršus	1.18	100.22
			Vidinis		Apačia	1.38	100.02
	Nr. 3a	PVC	Išorinis	200	Viršus	3.55	97.85
			Vidinis		Apačia	3.75	97.65
	Nr. 5		Išorinis		Viršus		
			Vidinis		Apačia		
	Nr. 6		Išorinis		Viršus		
			Vidinis		Apačia		
	Nr. 7		Išorinis		Viršus		
			Vidinis		Apačia		
	Nr. 8		Išorinis		Viršus		
			Vidinis		Apačia		
	Nr. 9		Išorinis		Viršus		
			Vidinis		Apačia		
	Nr. 10		Išorinis		Viršus		
			Vidinis		Apačia		
	Nr. 11		Išorinis		Viršus		
			Vidinis		Apačia		
	Nr. 12		Išorinis		Viršus		
			Vidinis		Apačia		

Lipynės: 10
(medžiaga, kiekis)

Ar yra vandens? Ne

Ar yra dujų? Ne

Pastabos:

X = 6057376.04; Y = 578220.58

Objektas:

Matavimus atliko	H. MISIUKAS (vardas ir pavardė)		
	1GKV-555 (geodezininko kv.paž.Nr.)	(parašas)	2022-11-06 (data)
Matavimus atliko	(vardas ir pavardė)		
	(geodezininko kv.paž.Nr.)	(parašas)	(data)
Matavimus atliko	(vardas ir pavardė)		
	(geodezininko kv.paž.Nr.)	(parašas)	(data)