Liet. nuot. tinkl., dren.	Lietaus nuotekų, drenažo šulinys	10
(inžinerinio tinklo pavadinimas)	(įrenginio pavadinimas)	(įrenginio numeris)

Savanorių pr. (adresas)

75310194 (LKS-94 M 1:500 plano numeris)

ĮRENGINIO PJŪVIAI (matmenys duoti m)

Vertikalinis

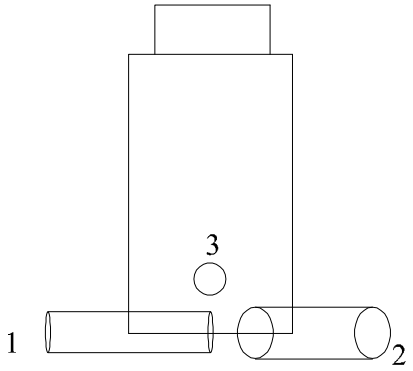

Horizontalinis

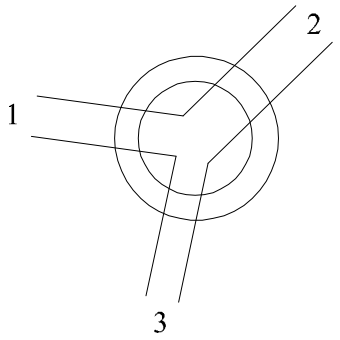

SĄSAJOS SCHEMA

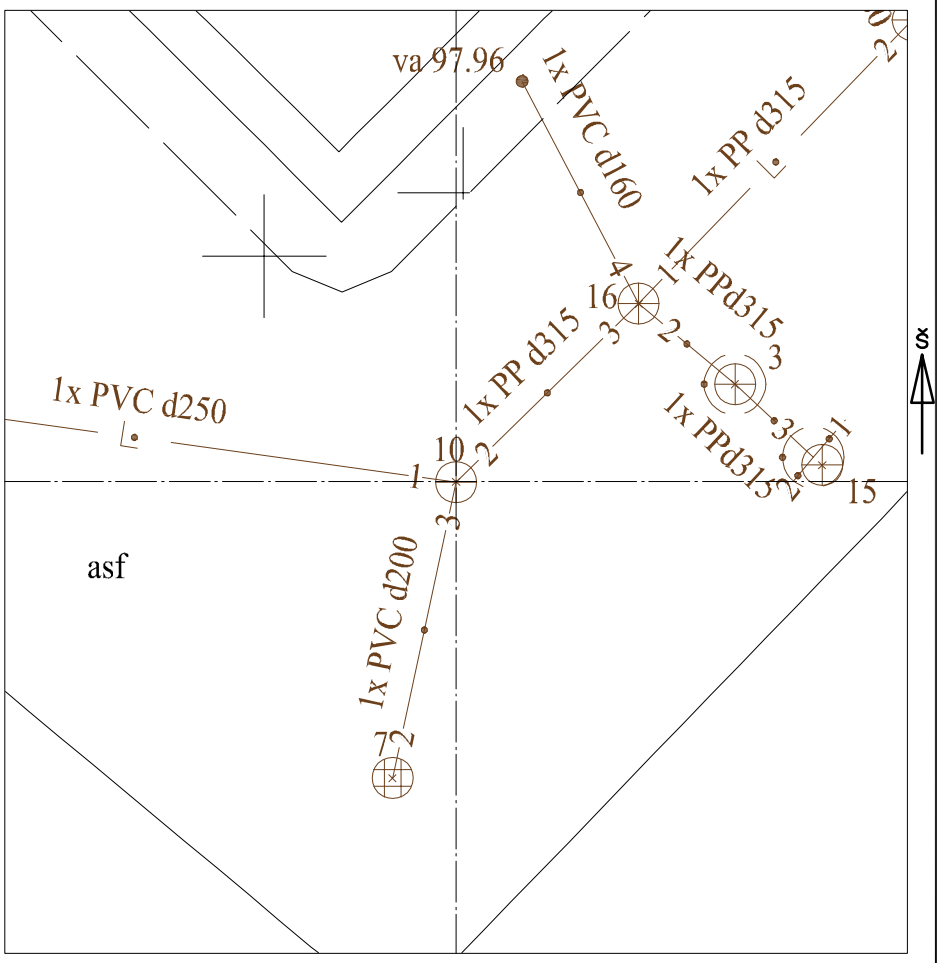

Pavadinimas	Medžiaga	Skersmuo arba matm., mm	Atstumas nuo dangčio, m	Altitudė
Dangtis	ket	650		99.44
Žemė			0.00	99.44
Sienos	glžb			
Lubos	glžb	1000	0.87	98.57
Dugnas	bet	1000	1.94	97.50

Vamzdžiai

Nr. 1	PVC	Išorinis	250	Viršus		
		Vidinis		Apačia	2.13	97.31
Nr. 2	PP	Išorinis	315	Viršus		
		Vidinis		Apačia	2.09	97.35
Nr. 3	PVC	Išorinis	200	Viršus		
		Vidinis		Apačia	1.75	97.69
Nr. 4		Išorinis		Viršus		
		Vidinis		Apačia		
Nr. 5		Išorinis		Viršus		
		Vidinis		Apačia		
Nr. 6		Išorinis		Viršus		
		Vidinis		Apačia		
Nr. 7		Išorinis		Viršus		
		Vidinis		Apačia		
Nr. 8		Išorinis		Viršus		
		Vidinis		Apačia		
Nr. 9		Išorinis		Viršus		
		Vidinis		Apačia		
Nr. 10		Išorinis		Viršus		
		Vidinis		Apačia		
Nr. 11		Išorinis		Viršus		
		Vidinis		Apačia		
Nr. 12		Išorinis		Viršus		
		Vidinis		Apačia		

Lipynės: 7 (medžiaga, kiekis)

Ar yra vandens? Ne

Ar yra dujų? Ne

Pastabos:

X = 6057594.50; Y = 578454.67

Objektas:

Matavimus atliko	G. Veikutytė (vardas ir pavardė)		
	(geodezininko kv.paž.Nr.)	(parašas)	20211118 (data)
Matavimus atliko	D. Katilius (vardas ir pavardė)		
	1GKV-221 (geodezininko kv.paž.Nr.)	(parašas)	20211118 (data)
Matavimus atliko	(vardas ir pavardė)		
	(geodezininko kv.paž.Nr.)	(parašas)	(data)