Liet. nuot. tinkl., dren.	Lietaus nuotekų, drenažo šulinys	81
(inžinerinio tinklo pavadinimas)	(įrenginio pavadinimas)	(įrenginio numeris)

Vilniaus m. sav., Vilniaus m. Jankiškių g.	75310167
(adresas)	(LKS-94 M 1:500 plano numeris)

ĮRENGINIO PJŪVIAI (matmenys duoti m)

Vertikalinis

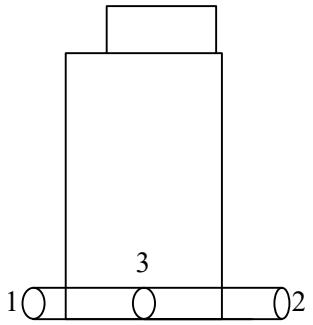

Horizontalinis

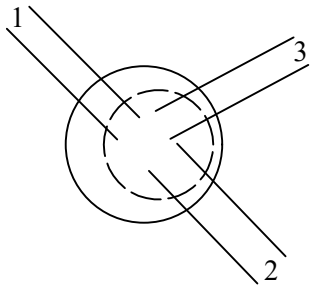

SĄSAJOS SCHEMA

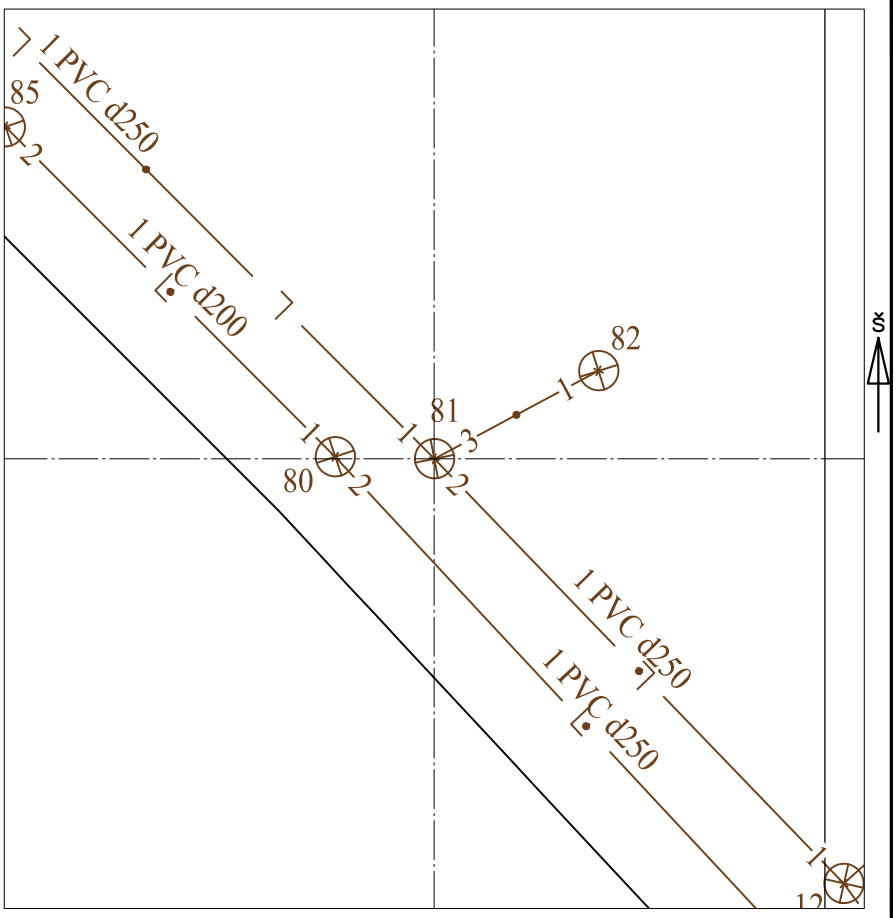

Pavadinimas		Medžiaga	Skersmuo arba matm., mm		Atstumas nuo dangčio, m		Altitudė
Dangtis		ket	650				95.04
Žemė		asf			0.00		95.04
Sienos		bet					
Lubos		bet	1000				95.04
Dugnas		bet	1000		2.64		92.40
Vamzdžiai	Nr. 1	PVC	Išorinis	250	Viršus	2.39	92.65
			Vidinis		Apačia	2.64	92.40
	Nr. 2	PVC	Išorinis	250	Viršus	2.39	92.65
			Vidinis		Apačia	2.64	92.40
	Nr. 3	PVC	Išorinis	200	Viršus	2.44	92.60
			Vidinis		Apačia	2.64	92.40
	Nr. 4		Išorinis		Viršus		
			Vidinis		Apačia		
	Nr. 5		Išorinis		Viršus		
			Vidinis		Apačia		
	Nr. 6		Išorinis		Viršus		
			Vidinis		Apačia		
	Nr. 7		Išorinis		Viršus		
			Vidinis		Apačia		
	Nr. 8		Išorinis		Viršus		
			Vidinis		Apačia		
	Nr. 9		Išorinis		Viršus		
			Vidinis		Apačia		
	Nr. 10		Išorinis		Viršus		
			Vidinis		Apačia		
	Nr. 11		Išorinis		Viršus		
			Vidinis		Apačia		
	Nr. 12		Išorinis		Viršus		
			Vidinis		Apačia		

Lipynės: 8
(medžiaga, kiekis)

Ar yra vandens? Ne

Ar yra dujų? Ne

Pastabos:

X = 6057981.95; Y = 576740.01

Objektas:

Matavimus atliko	Kęstutis Jurevičius (vardas ir pavardė)		
	1GKV-1067 (geodezininko kv.paž.Nr.)	(parašas)	2022-11-29 (data)
Matavimus atliko	(vardas ir pavardė)		
	(geodezininko kv.paž.Nr.)	(parašas)	(data)
Matavimus atliko	(vardas ir pavardė)		
	(geodezininko kv.paž.Nr.)	(parašas)	(data)