Liet. nuot. tinkl., dren.	Lietaus nuotekų, drenažo šulinys	74
(inžinerinio tinklo pavadinimas)	(įrenginio pavadinimas)	(įrenginio numeris)

Vilniaus m. sav., Vilniaus m. Jankiškių g.	75310148
(adresas)	(LKS-94 M 1:500 plano numeris)

ĮRENGINIO PJŪVIAI (matmenys duoti m)

Vertikalinis

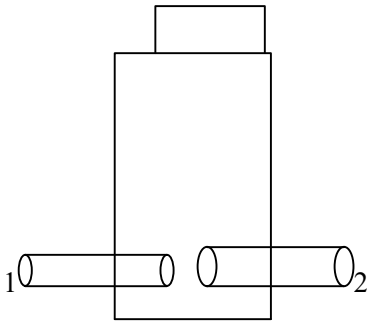

Horizontalinis

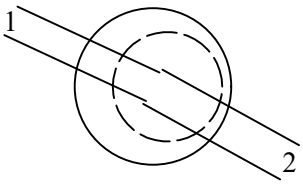

SĄSAJOS SCHEMA

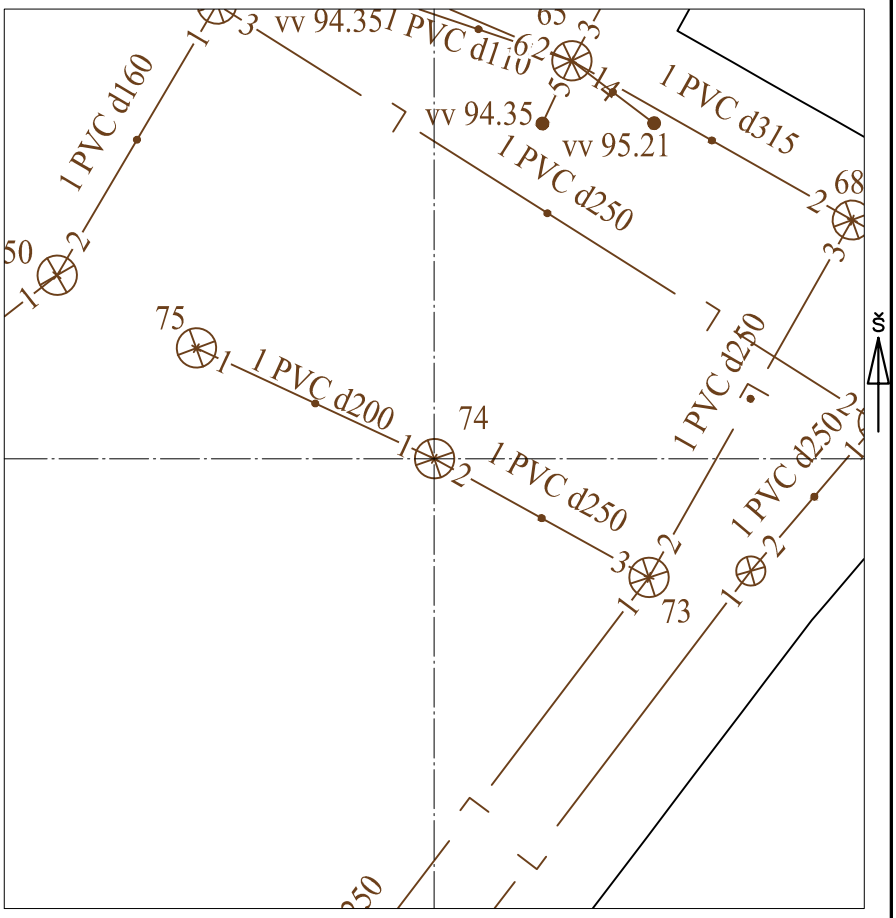

Pavadinimas		Medžiaga	Skersmuo arba matm., mm		Atstumas nuo dangčio, m		Altitudė
Dangtis		ket	650				94.457
Žemė		asf			0.00		94.46
Sienos		bet					
Lubos		bet	1000				94.46
Dugnas		bet	1000		2.43		92.03
Vamzdžiai	Nr. 1	PVC	Išorinis	200	Viršus	1.70	92.76
			Vidinis		Apačia	1.90	92.56
	Nr. 2	PVC	Išorinis	250	Viršus	1.65	92.81
			Vidinis		Apačia	1.90	92.56
	Nr. 3		Išorinis		Viršus		
			Vidinis		Apačia		
	Nr. 4		Išorinis		Viršus		
			Vidinis		Apačia		
	Nr. 5		Išorinis		Viršus		
			Vidinis		Apačia		
	Nr. 6		Išorinis		Viršus		
			Vidinis		Apačia		
	Nr. 7		Išorinis		Viršus		
			Vidinis		Apačia		
	Nr. 8		Išorinis		Viršus		
			Vidinis		Apačia		
	Nr. 9		Išorinis		Viršus		
			Vidinis		Apačia		
	Nr. 10		Išorinis		Viršus		
			Vidinis		Apačia		
	Nr. 11		Išorinis		Viršus		
			Vidinis		Apačia		
	Nr. 12		Išorinis		Viršus		
			Vidinis		Apačia		

Lipynės: 6
(medžiaga, kiekis)

Ar yra vandens? Ne

Ar yra dujų? Ne

Pastabos:

X = 6058038.12; Y = 576814.49

Objektas:

Matavimus atliko	Kęstutis Jurevičius (vardas ir pavardė)		
	1GKV-1067 (geodezininko kv.paž.Nr.)	(parašas)	2022-11-29 (data)
Matavimus atliko	(vardas ir pavardė)		
	(geodezininko kv.paž.Nr.)	(parašas)	(data)
Matavimus atliko	(vardas ir pavardė)		
	(geodezininko kv.paž.Nr.)	(parašas)	(data)