Liet. nuot. tinkl., dren.	Lietaus nuotekų, drenažo šulinys	14
(inžinerinio tinklo pavadinimas)	(įrenginio pavadinimas)	(įrenginio numeris)

Lazdynėlių g., Vilniaus m.	75310109
(adresas)	(LKS-94 M 1:500 plano numeris)

ĮRENGINIO PJŪVIAI (matmenys duoti m)

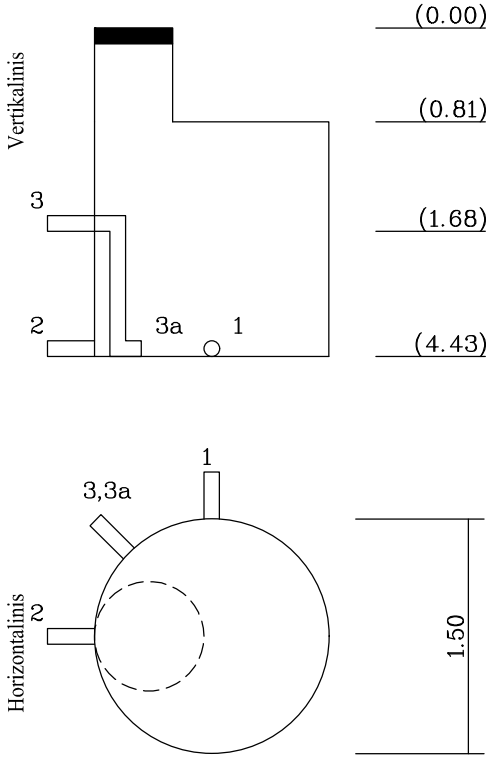

SĄSAJOS SCHEMA

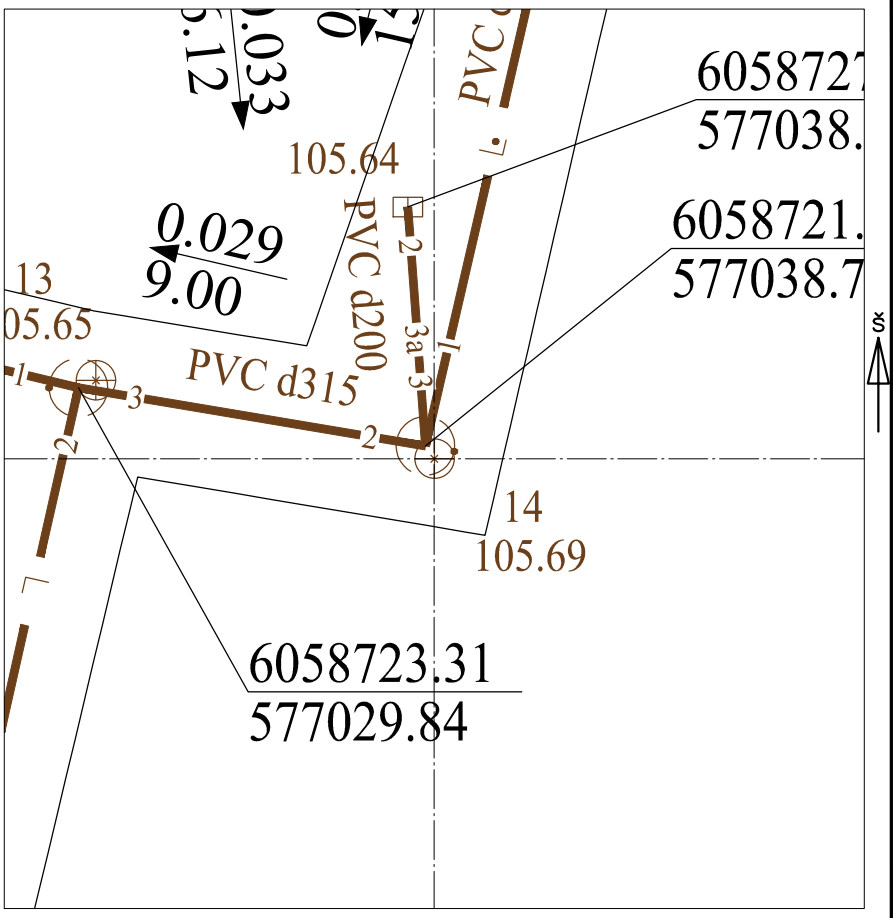

Pavadinimas		Medžiaga	Skersmuo arba matm., mm		Atstumas nuo dangčio, m		Altitudė
Dangtis		ket	650				105.69
Žemė					0.00		105.69
Sienos		bet					
Lubos		bet	1500		0.81		104.88
Dugnas		bet	1500		4.24		101.45
Vamzdžiai	Nr. 1	PVC	Išorinis	250	Viršus		
			Vidinis		Apačia	4.43	101.26
	Nr. 2	PVC	Išorinis	315	Viršus		
			Vidinis		Apačia	4.43	101.26
	Nr. 3	PVC	Išorinis	200	Viršus		
			Vidinis		Apačia	1.68	104.01
	Nr. 4	PVC	Išorinis	200	Viršus		
			Vidinis		Apačia	4.43	101.26
	Nr. 5		Išorinis		Viršus		
			Vidinis		Apačia		
	Nr. 6		Išorinis		Viršus		
			Vidinis		Apačia		
	Nr. 7		Išorinis		Viršus		
			Vidinis		Apačia		
	Nr. 8		Išorinis		Viršus		
			Vidinis		Apačia		
	Nr. 9		Išorinis		Viršus		
			Vidinis		Apačia		
	Nr. 10		Išorinis		Viršus		
			Vidinis		Apačia		
	Nr. 11		Išorinis		Viršus		
			Vidinis		Apačia		
	Nr. 12		Išorinis		Viršus		
			Vidinis		Apačia		

Lipynės: 14
(medžiaga, kiekis)

Ar yra vandens? Ne

Ar yra dujų? Ne

Pastabos:

X = 6058721.49; Y = 577038.94

Objektas:
23/183

Matavimus atliko	A.Tumašev (vardas ir pavardė)		
	1GKV-811 (geodezininko kv.paž.Nr.)	(parašas)	2023-07-17 (data)
Matavimus atliko	(vardas ir pavardė)		
	(geodezininko kv.paž.Nr.)	(parašas)	(data)
Matavimus atliko	(vardas ir pavardė)		
	(geodezininko kv.paž.Nr.)	(parašas)	(data)