Liet. nuot. tinkl., dren.	Lietaus nuotekų, drenažo šulinys	71
(inžinerinio tinklo pavadinimas)	(įrenginio pavadinimas)	(įrenginio numeris)
Lazdynėlių g., Vilniaus m.		75310088
(adresas)		(LKS-94 M 1:500 plano numeris)

ĮRENGINIO PJŪVIAI (matmenys duoti m)

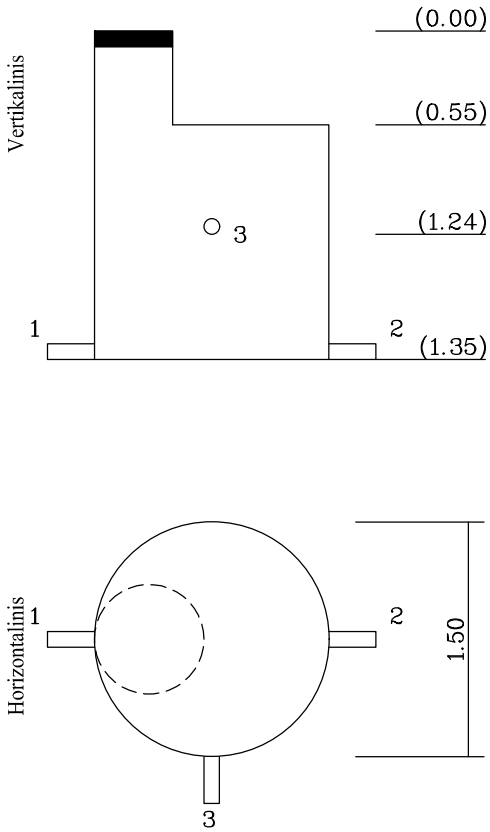

SĄSAJOS SCHEMA

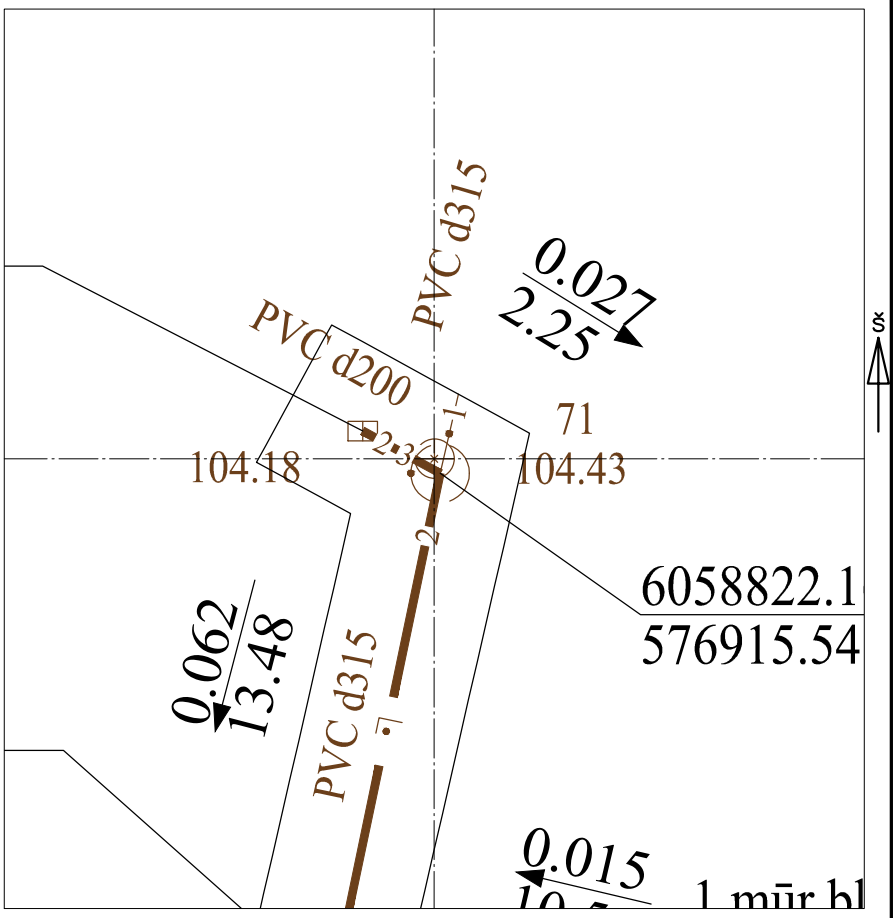

Pavadinimas		Medžiaga	Skersmuo arba matm., mm		Atstumas nuo dangčio, m		Altitudė
Dangtis		ket	650				104.21
Žemė					0.00		104.21
Sienos		bet					
Lubos		bet	1500		0.55		103.66
Dugnas		bet	1500		1.24		102.97
Vamzdžiai	Nr. 1	PVC	Išorinis	315	Viršus		
			Vidinis		Apačia	1.35	102.86
	Nr. 2	PVC	Išorinis	315	Viršus		
			Vidinis		Apačia	1.35	102.86
	Nr. 3	PVC	Išorinis	200	Viršus		
			Vidinis		Apačia	1.24	102.97
	Nr. 4		Išorinis		Viršus		
			Vidinis		Apačia		
	Nr. 5		Išorinis		Viršus		
			Vidinis		Apačia		
	Nr. 6		Išorinis		Viršus		
			Vidinis		Apačia		
	Nr. 7		Išorinis		Viršus		
			Vidinis		Apačia		
	Nr. 8		Išorinis		Viršus		
			Vidinis		Apačia		
	Nr. 9		Išorinis		Viršus		
			Vidinis		Apačia		
	Nr. 10		Išorinis		Viršus		
			Vidinis		Apačia		
	Nr. 11		Išorinis		Viršus		
			Vidinis		Apačia		
	Nr. 12		Išorinis		Viršus		
			Vidinis		Apačia		

Lipynės: 3
(medžiaga, kiekis)

Ar yra vandens? Ne

Ar yra dujų? Ne

Pastabos:

X = 6058822.53; Y = 576915.39

Objektas:
23/183

Matavimus atliko	A.Tumašev (vardas ir pavardė)		
	1GKV-811 (geodezininko kv.paž.Nr.)	(parašas)	2023-07-17 (data)
Matavimus atliko	(vardas ir pavardė)		
	(geodezininko kv.paž.Nr.)	(parašas)	(data)
Matavimus atliko	(vardas ir pavardė)		
	(geodezininko kv.paž.Nr.)	(parašas)	(data)