Liet. nuot. tinkl., dren.	Lietaus nuotekų, drenažo šulinys	27
(inžinerinio tinklo pavadinimas)	(įrenginio pavadinimas)	(įrenginio numeris)

Žaibo g., Vilniaus m.	75310087
(adresas)	(LKS-94 M 1:500 plano numeris)

ĮRENGINIO PJŪVIAI (matmenys duoti m)

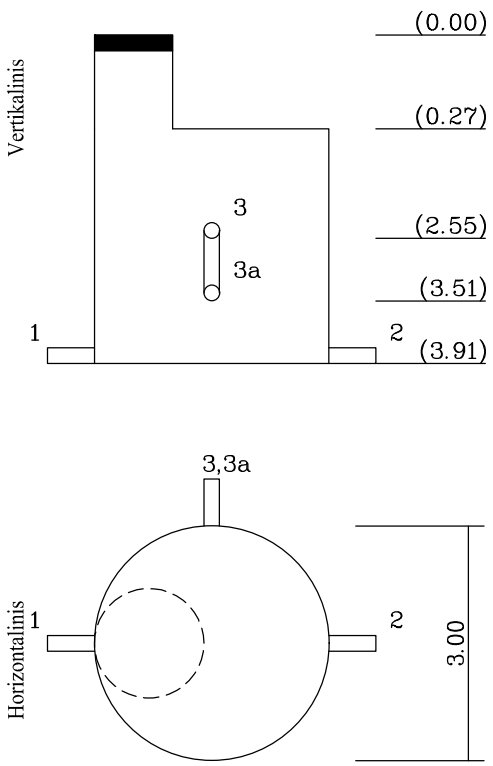

SĄSAJOS SCHEMA

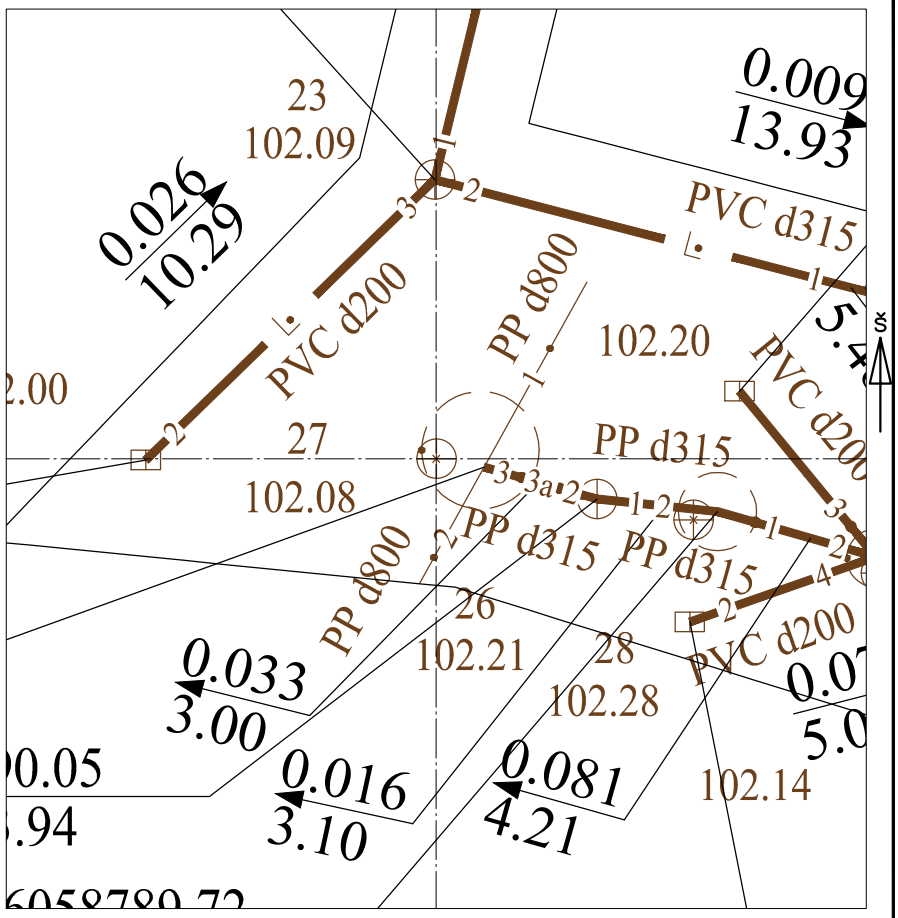

Pavadinimas		Medžiaga	Skersmuo arba matm., mm		Atstumas nuo dangčio, m		Altitudė
Dangtis		ket	650				102.08
Žemė					0.00		102.08
Sienos		bet					
Lubos		bet	3000		0.27		101.81
Dugnas		bet	3000		3.51		98.57
Vamzdžiai	Nr. 1	PP	Išorinis	800	Viršus		
			Vidinis		Apačia	3.91	98.17
	Nr. 2	PP	Išorinis	800	Viršus		
			Vidinis		Apačia	3.91	98.17
	Nr. 3	PP	Išorinis	315	Viršus		
			Vidinis		Apačia	2.55	99.53
	Nr. 4	PP	Išorinis	315	Viršus		
			Vidinis		Apačia	3.51	98.57
	Nr. 5		Išorinis		Viršus		
			Vidinis		Apačia		
	Nr. 6		Išorinis		Viršus		
			Vidinis		Apačia		
	Nr. 7		Išorinis		Viršus		
			Vidinis		Apačia		
	Nr. 8		Išorinis		Viršus		
			Vidinis		Apačia		
	Nr. 9		Išorinis		Viršus		
			Vidinis		Apačia		
	Nr. 10		Išorinis		Viršus		
			Vidinis		Apačia		
	Nr. 11		Išorinis		Viršus		
			Vidinis		Apačia		
	Nr. 12		Išorinis		Viršus		
			Vidinis		Apačia		

Lipynės: 7
(medžiaga, kiekis)

Ar yra vandens? Ne

Ar yra dujų? Ne

Pastabos:

X = 6058791.07; Y = 576719.82

Objektas:
22/199

Matavimus atliko	A.Tumašev (vardas ir pavardė)		
	1GKV-811 (geodezininko kv.paž.Nr.)	(parašas)	2022-05-11 (data)
Matavimus atliko	(vardas ir pavardė)		
	(geodezininko kv.paž.Nr.)	(parašas)	(data)
Matavimus atliko	(vardas ir pavardė)		
	(geodezininko kv.paž.Nr.)	(parašas)	(data)