| Liet. nuot. tinkl., dren. | Lietaus nuotekų, drenažo šulinys | 4 |
|---|---|---|
| (inžinerinio tinklo pavadinimas) | (įrenginio pavadinimas) | (įrenginio numeris) |

| Vilnius, Giraitės g. | 75310019 |
|---|---|
| (adresas) | (LKS-94 M 1:500 plano numeris) |

## ĮRENGINIO PJŪVIAI (matmenys duoti m)

Vertikalinis

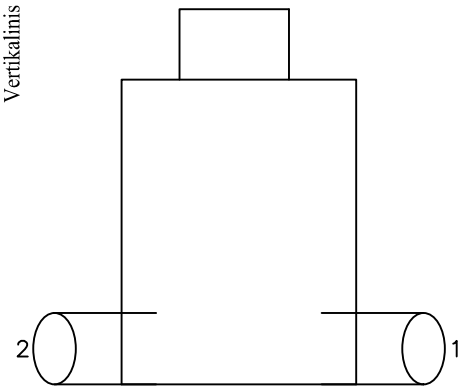


Horizontalinis

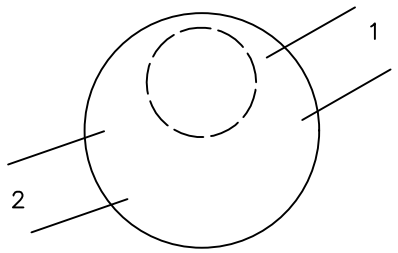


## SĄSAJOS SCHEMA

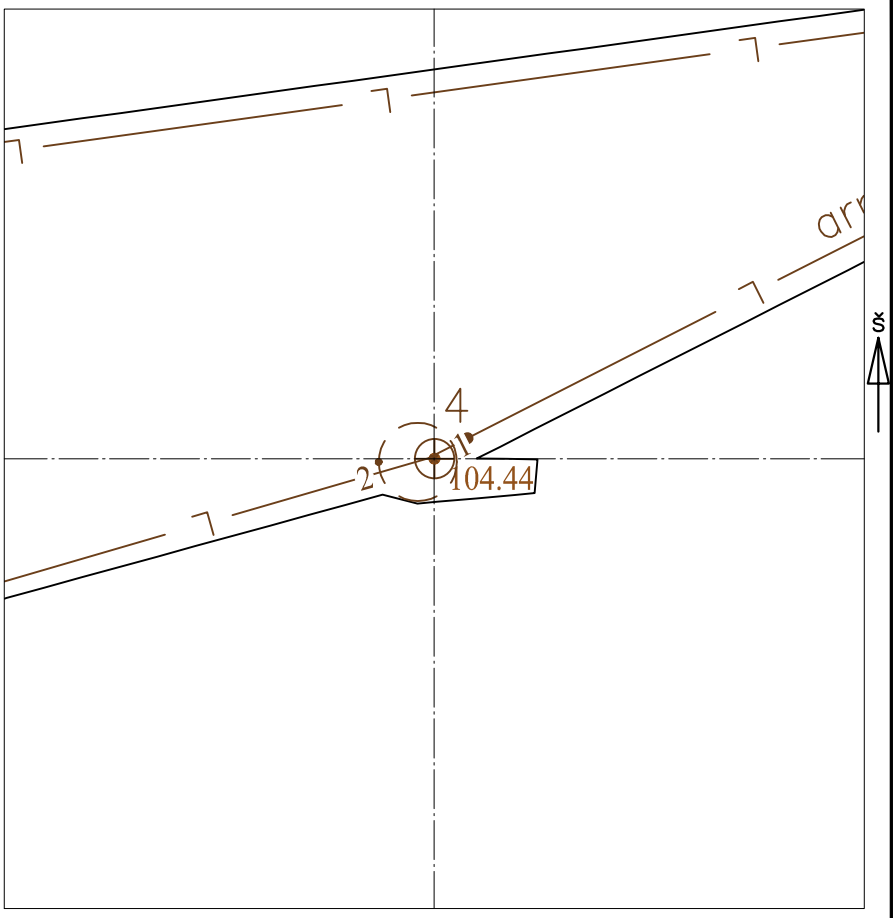


| Pavadinimas | | Medžiaga | Skersmuo arba matm., mm | | Atstumas nuo dangčio, m | | Altitudė |
|---|---|---|---|---|---|---|---|
| Dangtis | | ket | 650 | | | | 104.44 |
| Žemė | | grunt | | | 0.00 | | 104.44 |
| Sienos | | bet | | | | | |
| Lubos | | bet | 2000 | | 0.00 | | 104.44 |
| Dugnas | | bet | 2000 | | 8.40 | | 96.04 |
| Vamzdžiai | Nr. 1 | arm | Išorinis | 1000 | Viršus | 8.51 | 95.93 |
| | | | Vidinis | | Apačia | 9.51 | 94.93 |
| | Nr. 2 | arm | Išorinis | 1000 | Viršus | 8.51 | 95.93 |
| | | | Vidinis | | Apačia | 9.51 | 94.93 |
| | Nr. 3 | | Išorinis | | Viršus | | |
| | | | Vidinis | | Apačia | | |
| | Nr. 4 | | Išorinis | | Viršus | | |
| | | | Vidinis | | Apačia | | |
| | Nr. 5 | | Išorinis | | Viršus | | |
| | | | Vidinis | | Apačia | | |
| | Nr. 6 | | Išorinis | | Viršus | | |
| | | | Vidinis | | Apačia | | |
| | Nr. 7 | | Išorinis | | Viršus | | |
| | | | Vidinis | | Apačia | | |
| | Nr. 8 | | Išorinis | | Viršus | | |
| | | | Vidinis | | Apačia | | |
| | Nr. 9 | | Išorinis | | Viršus | | |
| | | | Vidinis | | Apačia | | |
| | Nr. 10 | | Išorinis | | Viršus | | |
| | | | Vidinis | | Apačia | | |
| | Nr. 11 | | Išorinis | | Viršus | | |
| | | | Vidinis | | Apačia | | |
| | Nr. 12 | | Išorinis | | Viršus | | |
| | | | Vidinis | | Apačia | | |

Lipynės: 27
(medžiaga, kiekis)

Ar yra vandens? Ne

Ar yra dujų? Ne

Pastabos:

X = 6059762.56; Y = 579625.63

arm - Apvalūs (stiklo pluošto) vamzdžiai

Objektas:

| | | | |
|---|---|---|---|
| Matavimus atliko | S. Rimavičius (vardas ir pavardė) | | |
| | 1GKV-702 (geodezininko kv.paž.Nr.) | (parašas) | 2021-08-02 (data) |
| Matavimus atliko | (vardas ir pavardė) | | |
| | (geodezininko kv.paž.Nr.) | (parašas) | (data) |
| Matavimus atliko | (vardas ir pavardė) | | |
| | (geodezininko kv.paž.Nr.) | (parašas) | (data) |