Liet. nuot. tinkl., dren.	Lietaus nuotekų, drenažo šulinys	1
(inžinerinio tinklo pavadinimas)	(įrenginio pavadinimas)	(įrenginio numeris)

Vilniaus m. sav., Vilniaus m., Vėjo g.
(adresas)

75300382
(LKS-94 M 1:500 plano numeris)

ĮRENGINIO PJŪVIAI (matmenys duoti m)

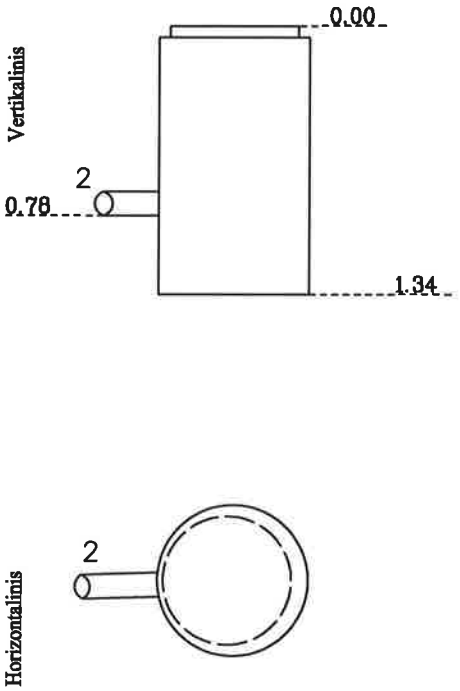

SĄSAJOS SCHEMA

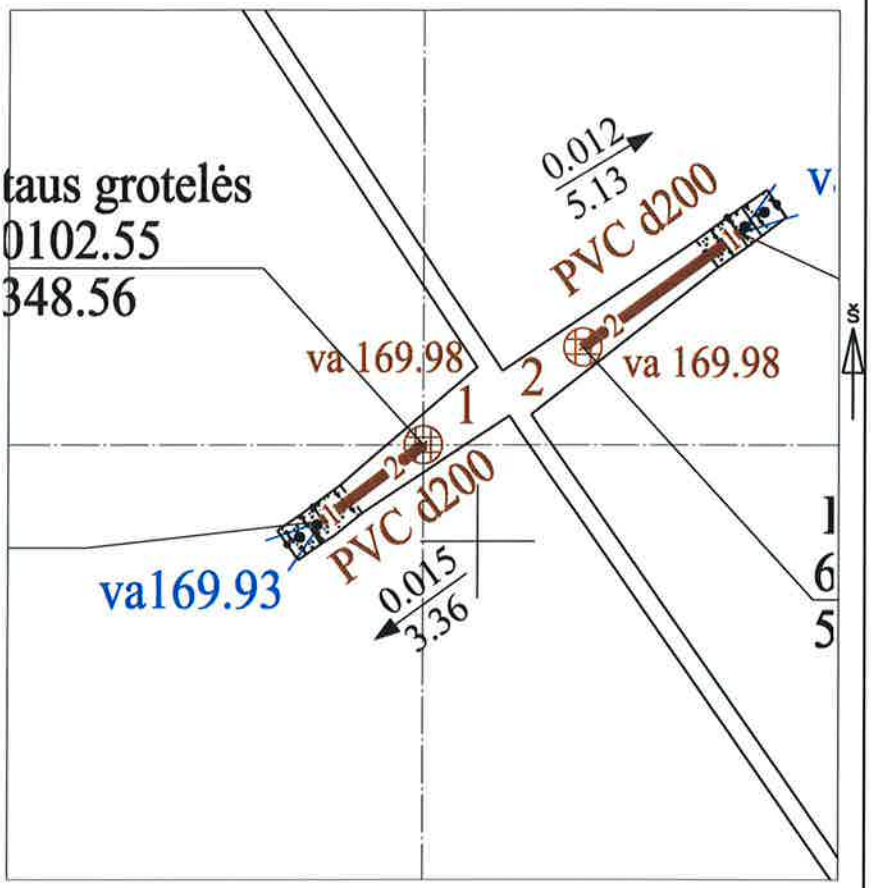

Pavadinimas		Medžiaga	Skersmuo arba matm., mm		Atstumas nuo dangčio, m		Altitudė
Dangtis		ket	650				170.76
Žemė		asf			0.00		170.76
Sienos		glžb					
Lubos		ket	700		0.00		170.76
Dugnas		glžb	700		1.34		169.42
Vamzdžiai	Nr. 1		Išorinis		Viršus		
			Vidinis		Apačia		
	Nr. 2	PVC	Išorinis	200	Viršus	0.58	170.18
			Vidinis		Apačia	0.78	169.98
	Nr. 3		Išorinis		Viršus		
			Vidinis		Apačia		
	Nr. 4		Išorinis		Viršus		
			Vidinis		Apačia		
	Nr. 5		Išorinis		Viršus		
			Vidinis		Apačia		
	Nr. 6		Išorinis		Viršus		
			Vidinis		Apačia		
	Nr. 7		Išorinis		Viršus		
			Vidinis		Apačia		
	Nr. 8		Išorinis		Viršus		
			Vidinis		Apačia		
	Nr. 9		Išorinis		Viršus		
			Vidinis		Apačia		
	Nr. 10		Išorinis		Viršus		
			Vidinis		Apačia		
	Nr. 11		Išorinis		Viršus		
			Vidinis		Apačia		
	Nr. 12		Išorinis		Viršus		
			Vidinis		Apačia		

Lipynės: nėra
(medžiaga, kiekis)

Ar yra vandens? Ne

Ar yra dujų? Ne

Pastabos:

X = 6050102.55; Y = 575348.56

Objektas:

Matavimus atliko	Kristina Karzinova (vardas ir pavardė)		
	1GKV-1554 (geodezinio kv. pažym. Nr.)	(parašas)	2023-10-25 (data)
Matavimus atliko	(vardas ir pavardė)		
	(geodezinio kv. pažym. Nr.)	(parašas)	(data)
Matavimus atliko	(vardas ir pavardė)		
	(geodezinio kv. pažym. Nr.)	(parašas)	(data)