Liet. nuot. tinkl., dren.	Lietaus nuotekų, drenažo šulinys	7
(inžinerinio tinklo pavadinimas)	(įrenginio pavadinimas)	(įrenginio numeris)

Vilniaus m. sav., Vilniaus m., Vėjo g.
(adresas)

75290043
(LKS-94 M 1:500 plano numeris)

ĮRENGINIO PJŪVIAI (matmenys duoti m)

Vertikalinis

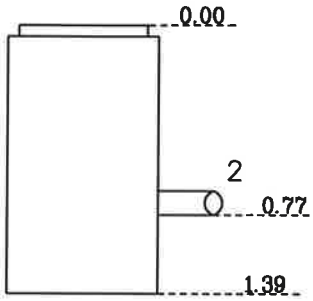

Horizontalinis

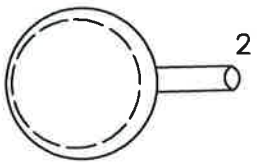

SĄSAJOS SCHEMA

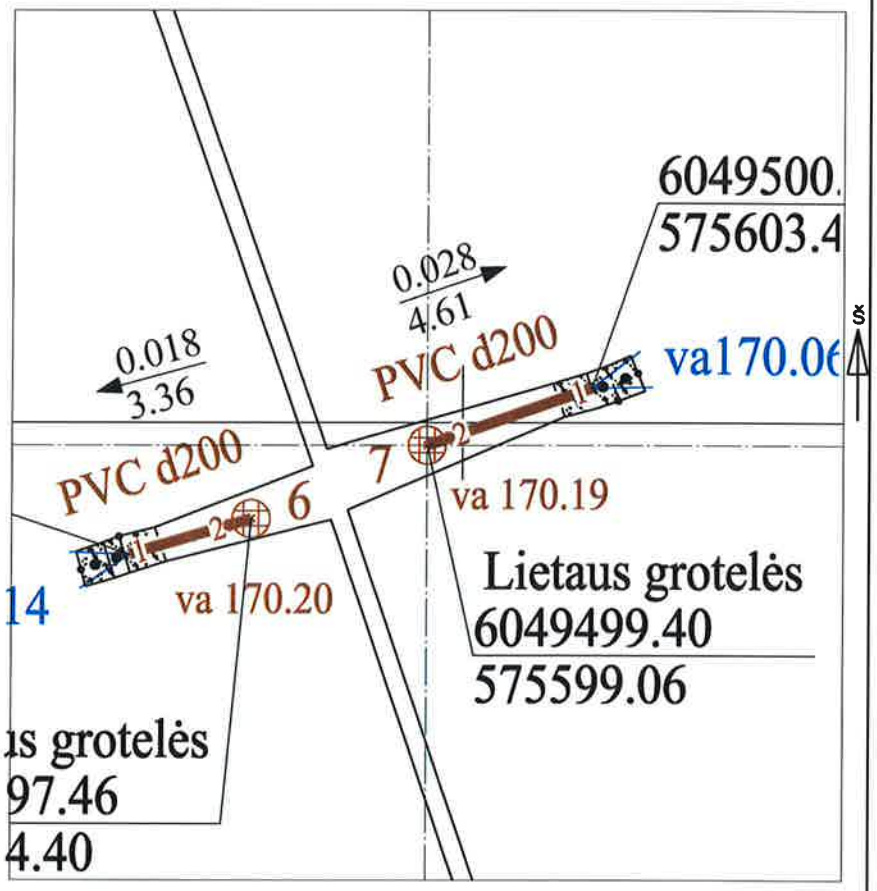

Pavadinimas		Medžiaga	Skersmuo arba matm., mm		Atstumas nuo dangčio, m		Altitudė
Dangtis		ket	650				170.96
Žemė		asf			0.00		170.96
Sienos		glžb					
Lubos		ket	700		0.00		170.96
Dugnas		glžb	700		1.39		169.57
Vamzdžiai	Nr. 1		Išorinis		Viršus		
			Vidinis		Apačia		
	Nr. 2	PVC	Išorinis	200	Viršus	0.57	170.39
			Vidinis		Apačia	0.77	170.19
	Nr. 3		Išorinis		Viršus		
			Vidinis		Apačia		
	Nr. 4		Išorinis		Viršus		
			Vidinis		Apačia		
	Nr. 5		Išorinis		Viršus		
			Vidinis		Apačia		
	Nr. 6		Išorinis		Viršus		
			Vidinis		Apačia		
	Nr. 7		Išorinis		Viršus		
			Vidinis		Apačia		
	Nr. 8		Išorinis		Viršus		
			Vidinis		Apačia		
	Nr. 9		Išorinis		Viršus		
			Vidinis		Apačia		
	Nr. 10		Išorinis		Viršus		
			Vidinis		Apačia		
	Nr. 11		Išorinis		Viršus		
			Vidinis		Apačia		
	Nr. 12		Išorinis		Viršus		
			Vidinis		Apačia		

Lipynės: nėra
(medžiaga, kiekis)

Ar yra vandens? Ne

Ar yra dujų? Ne

Pastabos:

X = 6049499.40; Y = 575599.06

Objektas:

Matavimus atliko	Kristina Karzinova (vardas ir pavardė)		
	1GKV-1554 (geodezinisko kv.pad.Nr.)	(parašas)	2023-10-25 (data)
Matavimus atliko	(vardas ir pavardė)		
	(geodezinisko kv.pad.Nr.)	(parašas)	(data)
Matavimus atliko	(vardas ir pavardė)		
	(geodezinisko kv.pad.Nr.)	(parašas)	(data)