Liet. nuot. tinkl., dren.	Lietaus nuotekų, drenažo šulinys	6
(inžinerinio tinklo pavadinimas)	(įrenginio pavadinimas)	(įrenginio numeris)

Vilniaus m. sav., Vilniaus m., Vėjo g.	75290023
(adresas)	(LKS-94 M 1:500 plano numeris)

ĮRENGINIO PJŪVIAI (matmenys duoti m)

Vertikalinis

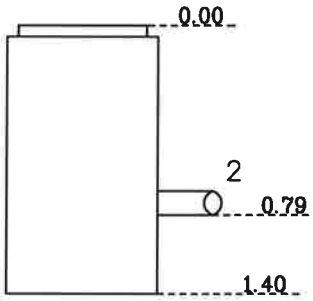

Horizontalinis

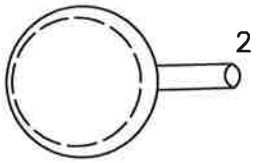

SĄSAJOS SCHEMA

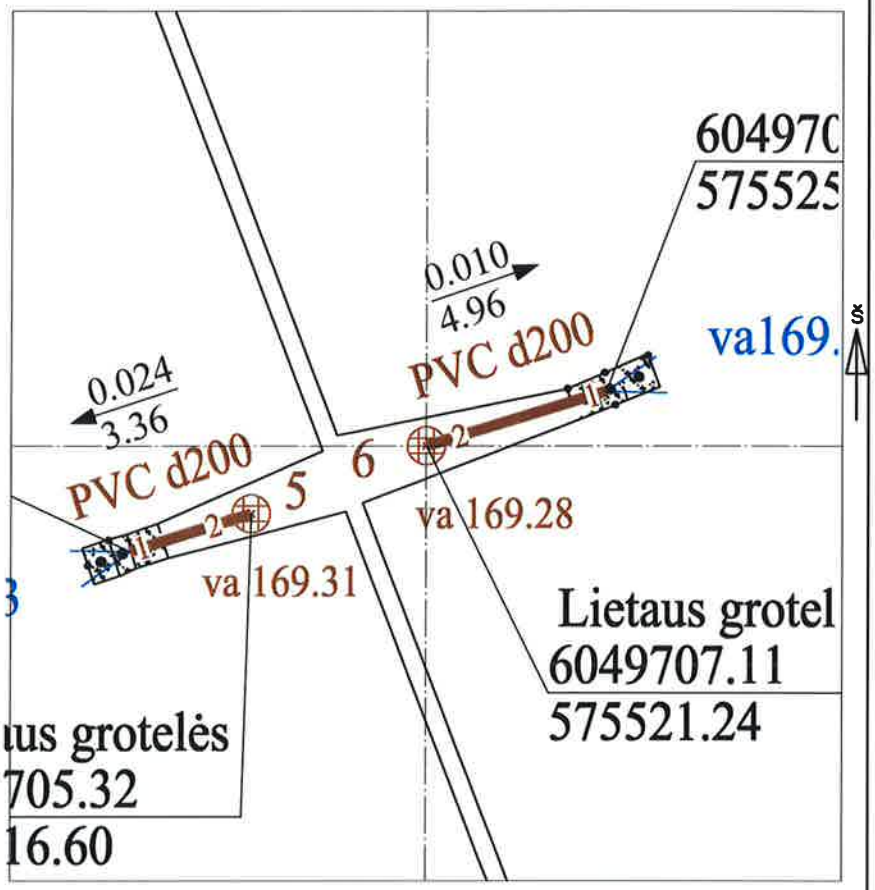

Pavadinimas	Medžiaga	Skersmuo arba matm., mm	Atstumas nuo dangčio, m	Altitudė
Dangtis	ket	650		170.07
Žemė	asf		0.00	170.07
Sienos	glžb			
Lubos	ket	700	0.00	170.07
Dugnas	glžb	700	1.40	168.67

Vamzdžiai						
Nr. 1		Išorinis		Viršus		
		Vidinis		Apačia		
Nr. 2	PVC	Išorinis	200	Viršus	0.59	169.48
		Vidinis		Apačia	0.79	169.28
Nr. 3		Išorinis		Viršus		
		Vidinis		Apačia		
Nr. 4		Išorinis		Viršus		
		Vidinis		Apačia		
Nr. 5		Išorinis		Viršus		
		Vidinis		Apačia		
Nr. 6		Išorinis		Viršus		
		Vidinis		Apačia		
Nr. 7		Išorinis		Viršus		
		Vidinis		Apačia		
Nr. 8		Išorinis		Viršus		
		Vidinis		Apačia		
Nr. 9		Išorinis		Viršus		
		Vidinis		Apačia		
Nr. 10		Išorinis		Viršus		
		Vidinis		Apačia		
Nr. 11		Išorinis		Viršus		
		Vidinis		Apačia		
Nr. 12		Išorinis		Viršus		
		Vidinis		Apačia		

Lipynės: nėra
(medžiaga, kiekis)

Ar yra vandens? Ne

Ar yra dujų? Ne

Pastabos:

X = 6049707.11; Y = 575521.24

Objektas:

Matavimus atliko	Kristina Karzinova (vardas ir pavardė)		
	1GKV-1554 (geodezinio kv.pat.Nr.)	(parašas)	2023-10-25 (data)
Matavimus atliko	(vardas ir pavardė)		
	(geodezinio kv.pat.Nr.)	(parašas)	(data)
Matavimus atliko	(vardas ir pavardė)		
	(geodezinio kv.pat.Nr.)	(parašas)	(data)