Liet. nuot. tinkl., dren. (inžinerinio tinklo pavadinimas)

Lietaus nuotekų, drenažo šulinys (įrenginio pavadinimas)

1 (įrenginio numeris)

Vilnius, Jočionių g. (adresas)

74310078 (LKS-94 M 1:500 plano numeris)

ĮRENGINIO PJŪVIAI (matmenys duoti m)

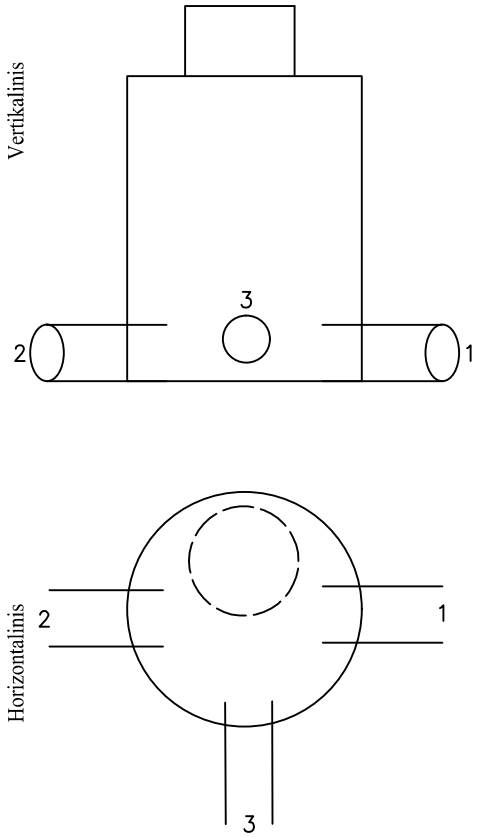

SĄSAJOS SCHEMA

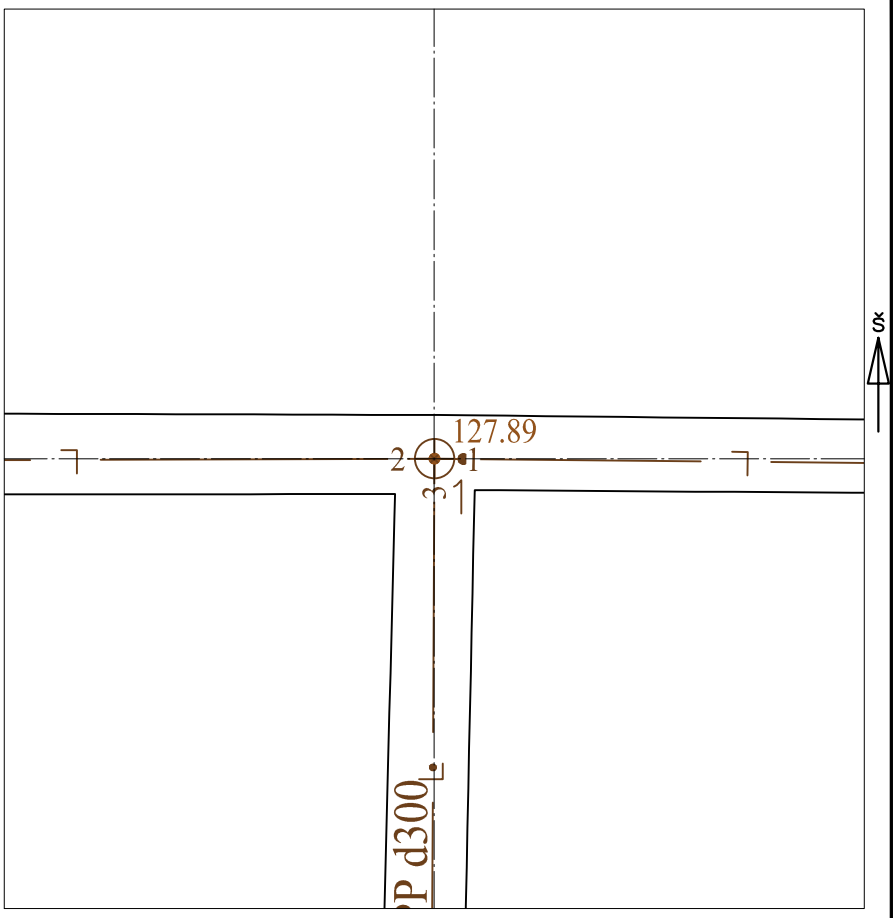

Pavadinimas		Medžiaga	Skersmuo arba matm., mm		Atstumas nuo dangčio, m		Altitudė
Dangtis		ket	650				127.89
Žemė		grunt			0.00		127.89
Sienos		bet					
Lubos		bet	1500		0.79		127.10
Dugnas		bet	1500		1.87		126.02
Vamzdžiai	Nr. 1	PP	Išorinis	500	Viršus	1.66	126.23
			Vidinis		Apačia	2.16	125.73
	Nr. 2	PP	Išorinis	500	Viršus	1.66	126.23
			Vidinis		Apačia	2.16	125.73
	Nr. 3	PP	Išorinis	300	Viršus	1.59	126.30
			Vidinis		Apačia	1.89	126.00
	Nr. 4		Išorinis		Viršus		
			Vidinis		Apačia		
	Nr. 5		Išorinis		Viršus		
			Vidinis		Apačia		
	Nr. 6		Išorinis		Viršus		
			Vidinis		Apačia		
	Nr. 7		Išorinis		Viršus		
			Vidinis		Apačia		
	Nr. 8		Išorinis		Viršus		
			Vidinis		Apačia		
	Nr. 9		Išorinis		Viršus		
			Vidinis		Apačia		
	Nr. 10		Išorinis		Viršus		
			Vidinis		Apačia		
	Nr. 11		Išorinis		Viršus		
			Vidinis		Apačia		
	Nr. 12		Išorinis		Viršus		
			Vidinis		Apačia		

Lipynės: 6 (medžiaga, kiekis)

Ar yra vandens? Ne

Ar yra dujų? Ne

Pastabos:

X = 6059220.87; Y = 574266.06

Objektas:

Matavimus atliko	S. Rimavičius (vardas ir pavardė)		
	1GKV-702 (geodezininko kv.paž.Nr.)	(parašas)	2021-12-01 (data)
Matavimus atliko	(vardas ir pavardė)		
	(geodezininko kv.paž.Nr.)	(parašas)	(data)
Matavimus atliko	(vardas ir pavardė)		
	(geodezininko kv.paž.Nr.)	(parašas)	(data)