| Liet. nuot. tinkl., dren. | Lietaus nuotekų, drenažo šulinys | 28 |
|---|---|---|
| (inžinerinio tinklo pavadinimas) | (įrenginio pavadinimas) | (įrenginio numeris) |

| Vilnius, Jočionių g. | 74310076 |
|---|---|
| (adresas) | (LKS-94 M 1:500 plano numeris) |

## ĮRENGINIO PJŪVIAI (matmenys duoti m)

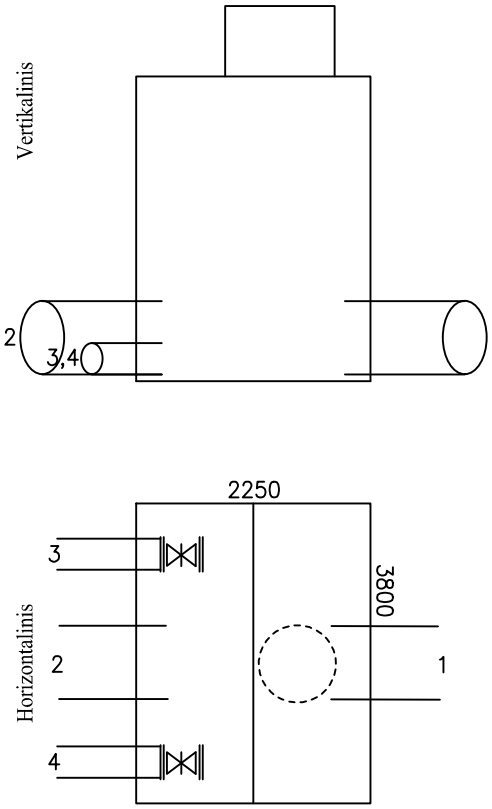


## SĄSAJOS SCHEMA

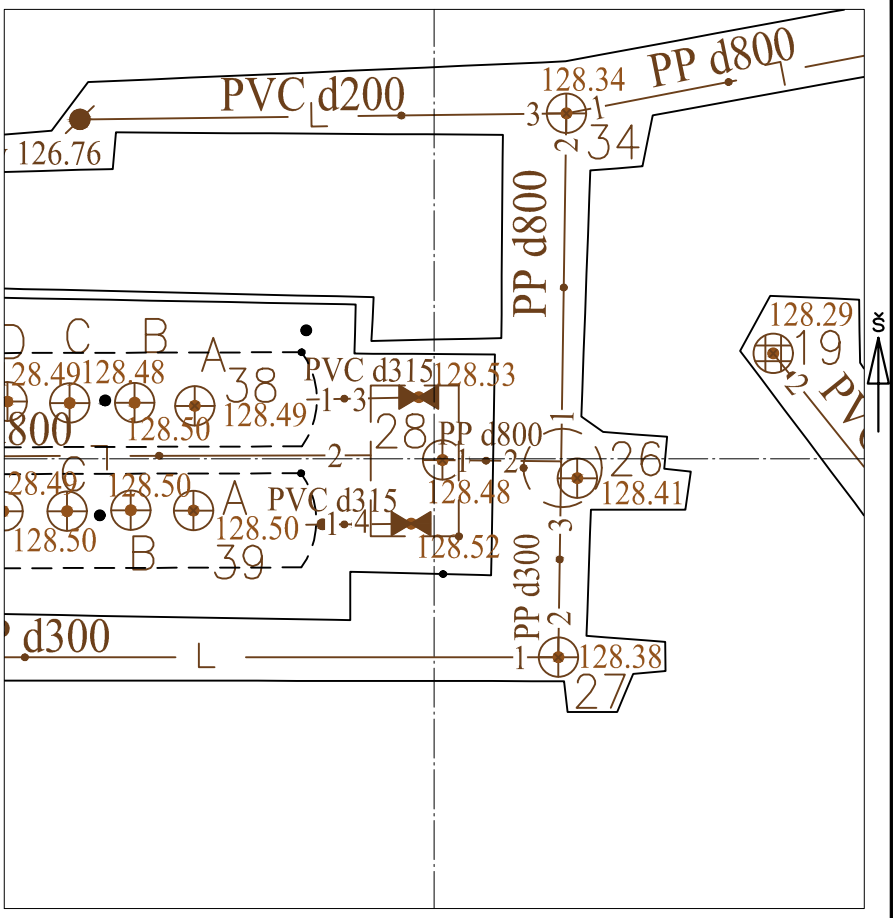


| Pavadinimas | | Medžiaga | Skersmuo arba matm., mm | | Atstumas nuo dangčio, m | | Altitudė |
|---|---|---|---|---|---|---|---|
| Dangtis | | ket | 916 | | | | 128.48 |
| Žemė | | grunt | | | 0.00 | | 128.48 |
| Sienos | | bet | | | | | |
| Lubos | | bet | 3800/2250 | | 1.05 | | 127.43 |
| Dugnas | | bet | 3800/2250 | | 3.80 | | 124.68 |
| Vamzdžiai | Nr. 1 | PP | Išorinis | 800 | Viršus | 2.96 | 125.52 |
| | | | Vidinis | | Apačia | 3.76 | 124.72 |
| | Nr. 2 | PP | Išorinis | 800 | Viršus | 2.96 | 125.52 |
| | | | Vidinis | | Apačia | 3.76 | 124.72 |
| | Nr. 3 | PVC | Išorinis | 315 | Viršus | 3.45 | 125.03 |
| | | | Vidinis | | Apačia | 3.76 | 124.72 |
| | Nr. 4 | PVC | Išorinis | 315 | Viršus | 3.45 | 125.03 |
| | | | Vidinis | | Apačia | 3.76 | 124.72 |
| | Nr. 5 | | Išorinis | | Viršus | | |
| | | | Vidinis | | Apačia | | |
| | Nr. 6 | | Išorinis | | Viršus | | |
| | | | Vidinis | | Apačia | | |
| | Nr. 7 | | Išorinis | | Viršus | | |
| | | | Vidinis | | Apačia | | |
| | Nr. 8 | | Išorinis | | Viršus | | |
| | | | Vidinis | | Apačia | | |
| | Nr. 9 | | Išorinis | | Viršus | | |
| | | | Vidinis | | Apačia | | |
| | Nr. 10 | | Išorinis | | Viršus | | |
| | | | Vidinis | | Apačia | | |
| | Nr. 11 | | Išorinis | | Viršus | | |
| | | | Vidinis | | Apačia | | |
| | Nr. 12 | | Išorinis | | Viršus | | |
| | | | Vidinis | | Apačia | | |

Lipynės: -
(medžiaga, kiekis)

Ar yra vandens? Ne

Ar yra dujų? Ne

Pastabos:

X = 6059210.25; Y = 573877.03

Objektas:

| | | | |
|---|---|---|---|
| Matavimus atliko | S. Rimavičius (vardas ir pavardė) | | |
| | 1GKV-702 (geodezininko kv.paž.Nr.) | (parašas) | 2022-01-18 (data) |
| Matavimus atliko | (vardas ir pavardė) | | |
| | (geodezininko kv.paž.Nr.) | (parašas) | (data) |
| Matavimus atliko | (vardas ir pavardė) | | |
| | (geodezininko kv.paž.Nr.) | (parašas) | (data) |