| Liet. nuot. tinkl., dren. | Lietaus nuotekų, drenažo šulinys | 55 |
|---|---|---|
| (inžinerinio tinklo pavadinimas) | (įrenginio pavadinimas) | (įrenginio numeris) |

| Jočionių g. 13, Vilnius | 74310057 |
|---|---|
| (adresas) | (LKS-94 M 1:500 plano numeris) |

## ĮRENGINIO PJŪVIAI (matmenys duoti m)

Vertikalinis

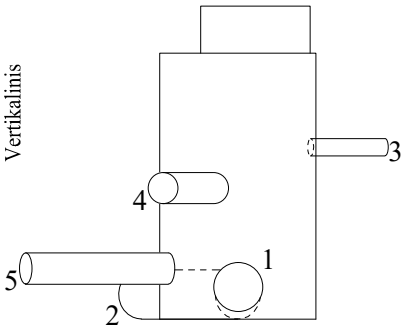


Horizontalinis

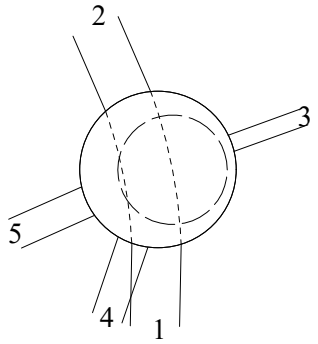


## SĄSAJOS SCHEMA

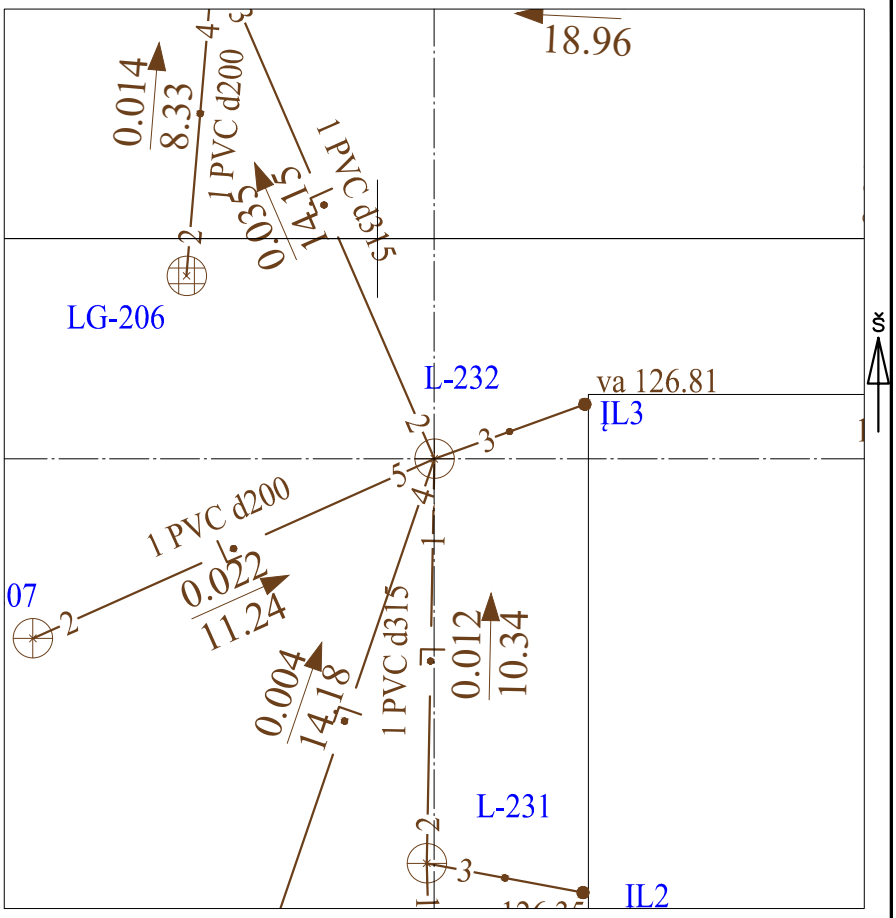


| Pavadinimas | | Medžiaga | Skersmuo arba matm., mm | | Atstumas nuo dangčio, m | | Altitudė |
|---|---|---|---|---|---|---|---|
| Dangtis | | ket | 650 | | | | 127.439 |
| Žemė | | asf | | | 0.00 | | 127.44 |
| Sienos | | PP | | | | | |
| Lubos | | PP | | | | | |
| Dugnas | | PP | 600 | | 1.63 | | 125.81 |
| Vamzdžiai | Nr. 1 | PVC | Išorinis | 315 | Viršus | 1.27 | 126.17 |
| | | | Vidinis | | Apačia | 1.59 | 125.85 |
| | Nr. 2 | PVC | Išorinis | 315 | Viršus | 1.31 | 126.13 |
| | | | Vidinis | | Apačia | 1.63 | 125.81 |
| | Nr. 3 | PVC | Išorinis | 110 | Viršus | 0.67 | 126.77 |
| | | | Vidinis | | Apačia | 0.78 | 126.66 |
| | Nr. 4 | PVC | Išorinis | 200 | Viršus | 0.83 | 126.61 |
| | | | Vidinis | | Apačia | 1.03 | 126.41 |
| | Nr. 5 | PVC | Išorinis | 200 | Viršus | 1.25 | 126.19 |
| | | | Vidinis | | Apačia | 1.45 | 125.99 |
| | Nr. 6 | | Išorinis | | Viršus | | |
| | | | Vidinis | | Apačia | | |
| | Nr. 7 | | Išorinis | | Viršus | | |
| | | | Vidinis | | Apačia | | |
| | Nr. 8 | | Išorinis | | Viršus | | |
| | | | Vidinis | | Apačia | | |
| | Nr. 9 | | Išorinis | | Viršus | | |
| | | | Vidinis | | Apačia | | |
| | Nr. 10 | | Išorinis | | Viršus | | |
| | | | Vidinis | | Apačia | | |
| | Nr. 11 | | Išorinis | | Viršus | | |
| | | | Vidinis | | Apačia | | |
| | Nr. 12 | | Išorinis | | Viršus | | |
| | | | Vidinis | | Apačia | | |

Lipynės: _____ (medžiaga, kiekis)

Ar yra vandens? Ne

Ar yra dujų? Ne

Pastabos:

X = 6059494.37; Y = 574201.45

Objektas:

| | | | |
|---|---|---|---|
| Matavimus atliko | J.Taukinaitis (vardas ir pavardė) | | |
| | 1GKV-1646 (geodezininko kv.paž.Nr.) | (parašas) | 2022-10-18 (data) |
| Matavimus atliko | (vardas ir pavardė) | | |
| | (geodezininko kv.paž.Nr.) | (parašas) | (data) |
| Matavimus atliko | (vardas ir pavardė) | | |
| | (geodezininko kv.paž.Nr.) | (parašas) | (data) |