Liet. nuot. tinkl., dren.	Lietaus nuotekų, drenažo šulinys	24
(inžinerinio tinklo pavadinimas)	(įrenginio pavadinimas)	(įrenginio numeris)

Jočionių g. 13, Vilnius	74310057
(adresas)	(LKS-94 M 1:500 plano numeris)

ĮRENGINIO PJŪVIAI (matmenys duoti m)

Vertikalinis

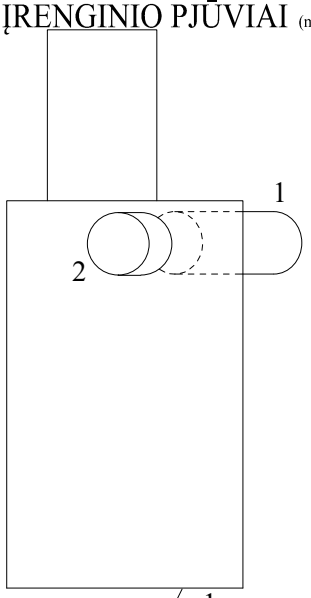

Horizontalinis

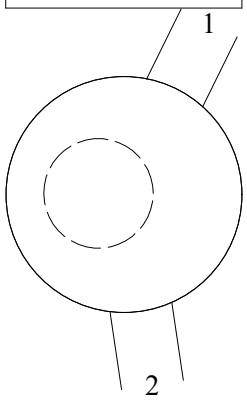

SĄSAJOS SCHEMA

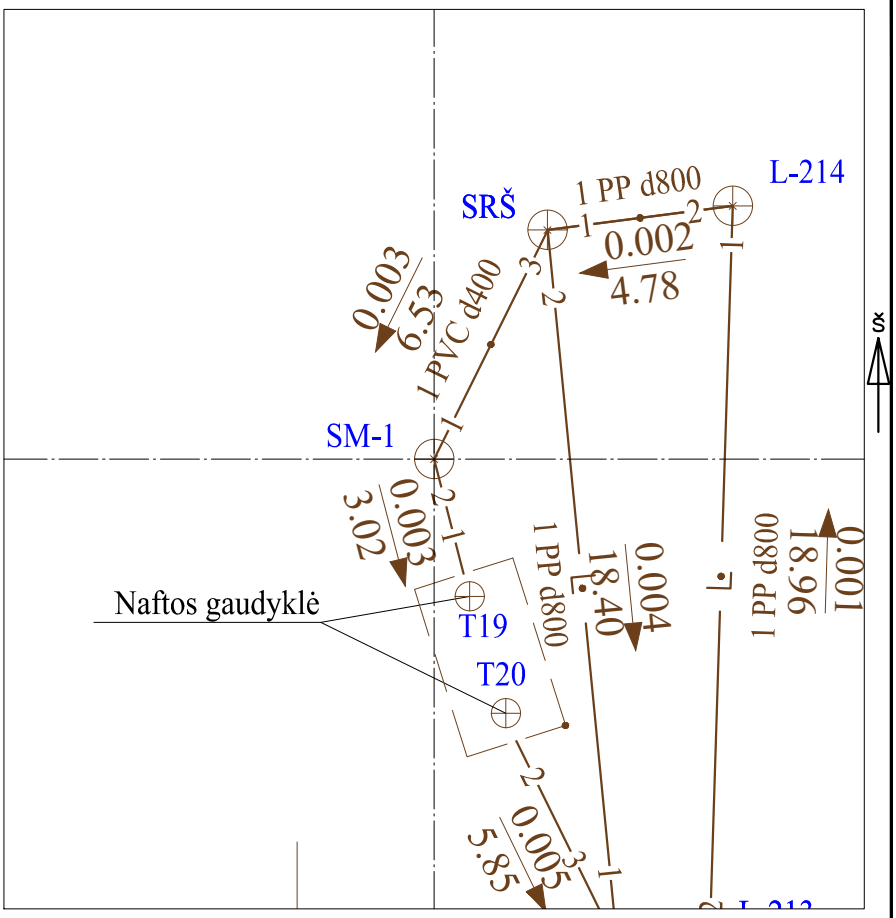

Pavadinimas		Medžiaga	Skersmuo arba matm., mm		Atstumas nuo dangčio, m		Altitudė
Dangtis		ket	650				129.18
Žemė		asf			0.00		129.18
Sienos		bet					
Lubos		bet	3000		4,25		124.93
Dugnas		bet	3000		8.08		121.10
Vamzdžiai	Nr. 1	PVC	Išorinis	400	Viršus	4.42	124.76
			Vidinis		Apačia	4.82	124.36
	Nr. 2	PVC	Išorinis	400	Viršus	4.45	124.73
			Vidinis		Apačia	4.85	124.33
	Nr. 3		Išorinis		Viršus		
			Vidinis		Apačia		
	Nr. 4		Išorinis		Viršus		
			Vidinis		Apačia		
	Nr. 5		Išorinis		Viršus		
			Vidinis		Apačia		
	Nr. 6		Išorinis		Viršus		
			Vidinis		Apačia		
	Nr. 7		Išorinis		Viršus		
			Vidinis		Apačia		
	Nr. 8		Išorinis		Viršus		
			Vidinis		Apačia		
	Nr. 9		Išorinis		Viršus		
			Vidinis		Apačia		
	Nr. 10		Išorinis		Viršus		
			Vidinis		Apačia		
	Nr. 11		Išorinis		Viršus		
			Vidinis		Apačia		
	Nr. 12		Išorinis		Viršus		
			Vidinis		Apačia		

Lipynės: _____ (medžiaga, kiekis)

Ar yra vandens? Ne

Ar yra dujų? Ne

Pastabos:

X = 6059449.96; Y = 574019.66

Objektas:

Matavimus atliko	J.Taukinaitis (vardas ir pavardė)		
	1GKV-1646 (geodezininko kv.paž.Nr.)	(parašas)	2022-10-18 (data)
Matavimus atliko	(vardas ir pavardė)		
	(geodezininko kv.paž.Nr.)	(parašas)	(data)
Matavimus atliko	(vardas ir pavardė)		
	(geodezininko kv.paž.Nr.)	(parašas)	(data)