Lietaus k.	šulinys	Nr. 53	KORTELĖ
(komunikacija)	(įrenginio pavadinimas)		
Vilnius	Jogėliškių	73/31–0396	
(miestas)	(gatvė)	(planšeto nomenklatūra)	

Šulinio pjūviai

Vertikalinis

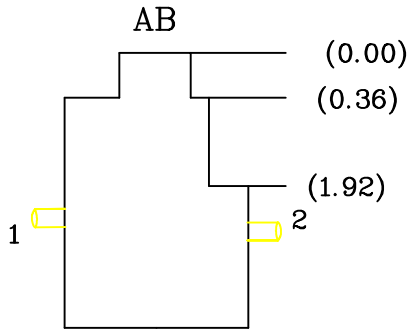

Horizontalinis

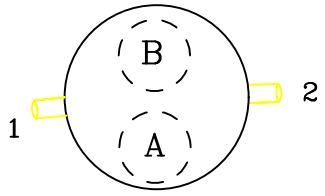

Pririšimo brėžinys

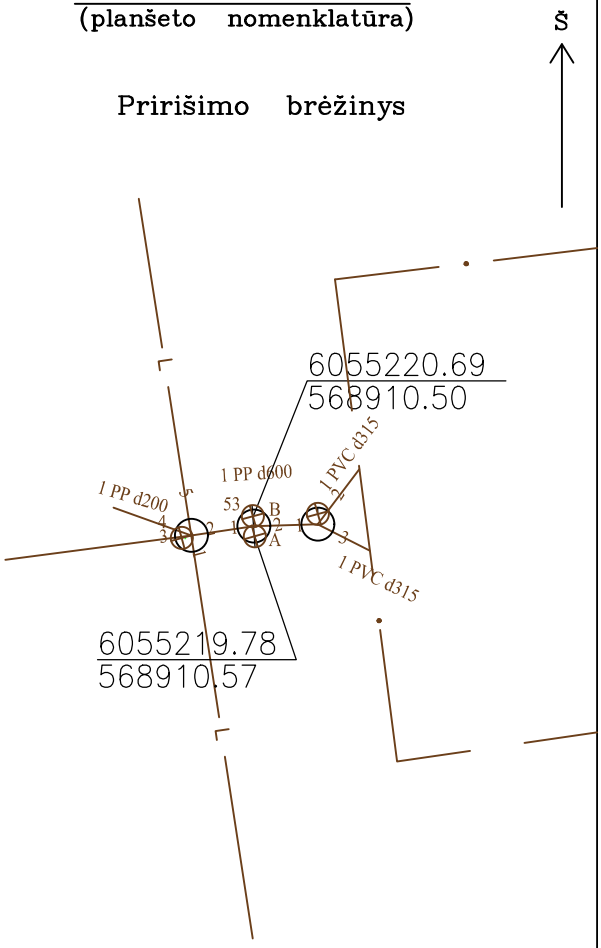

Pavadinimas		Medžiaga	Diametras, mm	Atstumas nuo dangčio, m		Altitudės
Dangtis		ketus	650			A=158.71 B=158.70
Žemė						
Sienos		g./b.				
Dugnas		bet	2000	4.80		153.90
Vamzdžiai	1	PP	600	Viršus		
				Apačia	3.00	155.71
	2	PP	600	Viršus		
				Apačia	3.10	155.61
				Viršus		
				Apačia		
				Viršus		
				Apačia		
				Viršus		
				Apačia		
				Viršus		
				Apačia		
				Viršus		
				Apačia		

Lipynės .....met...7..... (medžiaga, kiekis)

Ar yra vandens? .....–.....

Ar yra dujų? .....–.....

Pastabos .....

AUKŠČIŲ SISTEMA LAS07

J.Šalkausko personalinė įmonė tel.8 686 80075

Objektas:

Sudarė J.Šalkauskas (v. pavardė) (parašas)

2023 (įrenginio tyrinėjimo data)