Liet. nuot. tinkl., dren.	Lietaus nuotekų, drenažo šulinys	6
(inžinerinio tinklo pavadinimas)	(įrenginio pavadinimas)	(įrenginio numeris)
Zigmantiškių g., Vilniaus m.		73310356
(adresas)		(LKS-94 M 1:500 plano numeris)

ĮRENGINIO PJŪVIAI (matmenys duoti m)

Vertikalinis

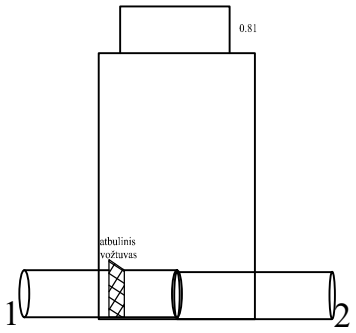

Horizontalinis

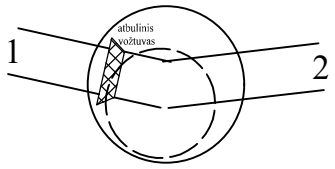

SĄSAJOS SCHEMA

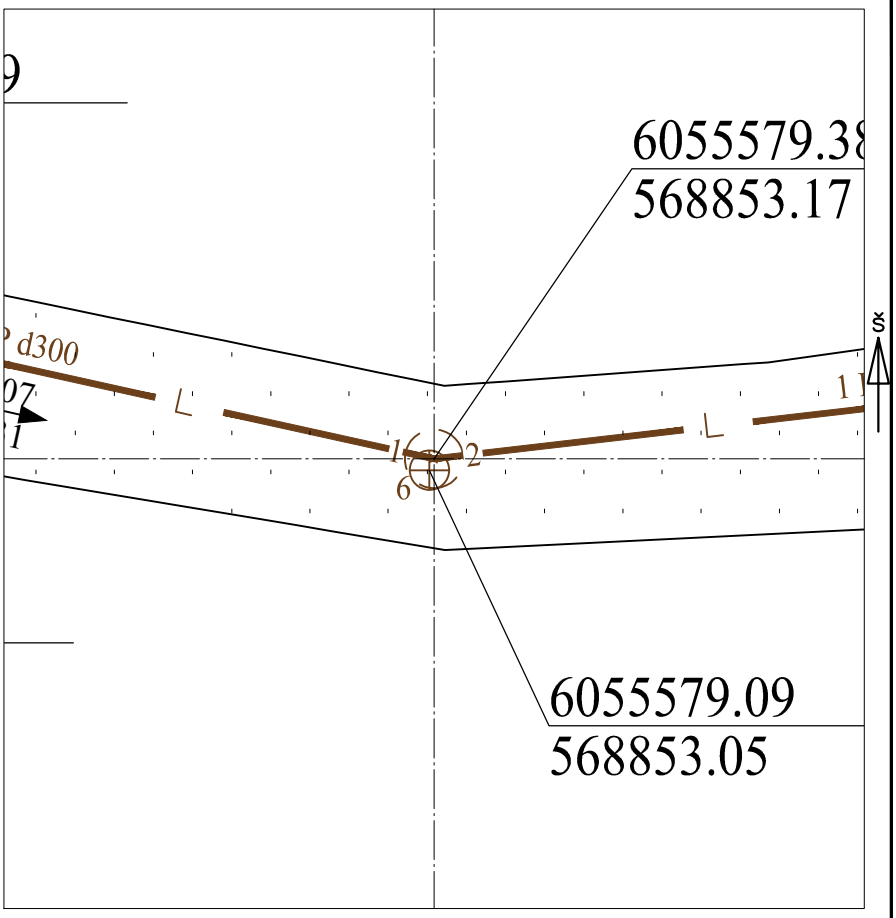

Pavadinimas	Medžiaga	Skersmuo arba matm., mm		Atstumas nuo dangčio, m		Altitudė
Dangtis	ket	700				161.45
Žemė	grunt					
Sienos	bet					
Lubos	bet	700		0.81		160.64
Dugnas	bet	1500		1.71		159.74
Vamzdžiai Nr. 1	PP	Išorinis	300	Viršus		
		Vidinis		Apačia	1.70	159.75
Nr. 2	PP	Išorinis	300	Viršus		
		Vidinis		Apačia	1.71	159.74
Nr. 3		Išorinis		Viršus		
		Vidinis		Apačia		
Nr. 4		Išorinis		Viršus		
		Vidinis		Apačia		
Nr. 5		Išorinis		Viršus		
		Vidinis		Apačia		
Nr. 6		Išorinis		Viršus		
		Vidinis		Apačia		
Nr. 7		Išorinis		Viršus		
		Vidinis		Apačia		
Nr. 8		Išorinis		Viršus		
		Vidinis		Apačia		
Nr. 9		Išorinis		Viršus		
		Vidinis		Apačia		
Nr. 10		Išorinis		Viršus		
		Vidinis		Apačia		
Nr. 11		Išorinis		Viršus		
		Vidinis		Apačia		
Nr. 12		Išorinis		Viršus		
		Vidinis		Apačia		

Lipynės: 5 met.
(medžiaga, kiekis)

Ar yra vandens? Ne

Ar yra dujų? Ne

Pastabos:

X = 6055579.38; Y = 568853.17

Objektas:

Matavimus atliko	A. Partauskis (vardas ir pavardė)		
	1GKV-1029 (geodezininko kv.paž.Nr.)	(parašas)	2023-10-17 (data)
Matavimus atliko	(vardas ir pavardė)		
	(geodezininko kv.paž.Nr.)	(parašas)	(data)
Matavimus atliko	(vardas ir pavardė)		
	(geodezininko kv.paž.Nr.)	(parašas)	(data)