Liet. nuot. tinkl., dren.	Lietaus nuotekų, drenažo šulinys	18
(inžinerinio tinklo pavadinimas)	(įrenginio pavadinimas)	(įrenginio numeris)

Zigmantiškių g. 1, Vilniaus m.	73310356
(adresas)	(LKS-94 M 1:500 plano numeris)

ĮRENGINIO PJŪVIAI (matmenys duoti m)

Vertikalinis

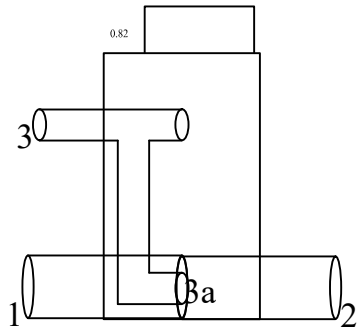

Horizontalinis

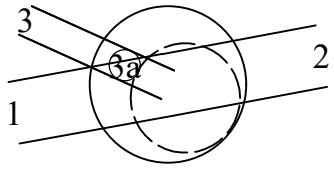

SĄSAJOS SCHEMA

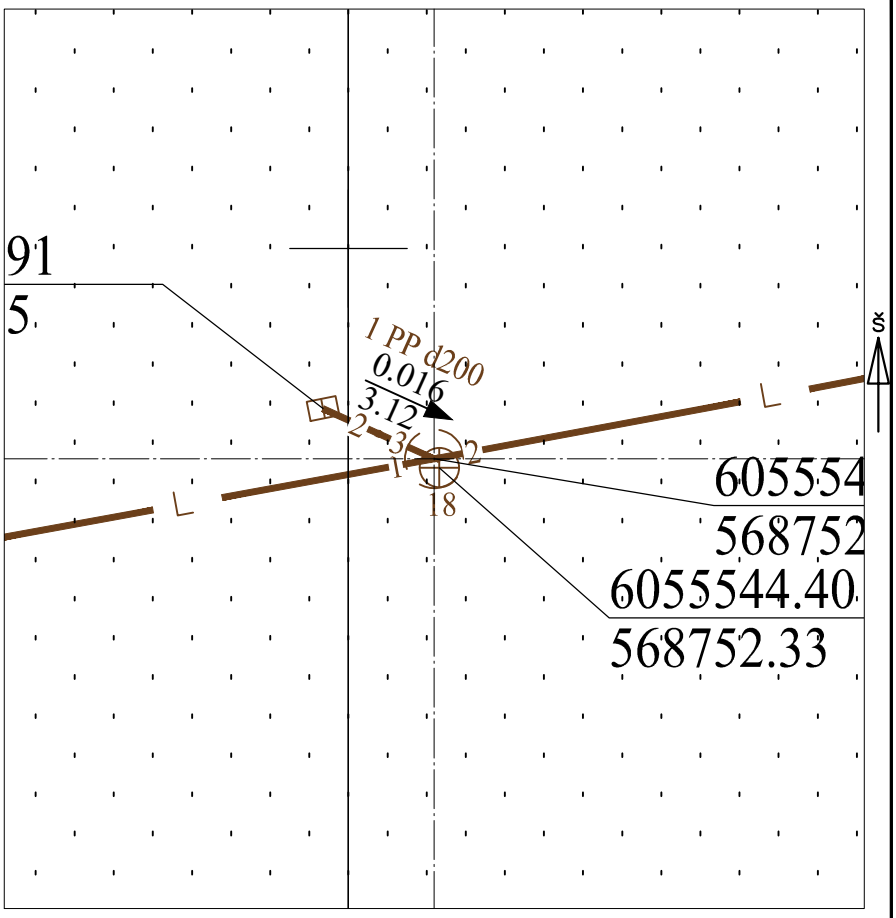

Pavadinimas		Medžiaga	Skersmuo arba matm., mm		Atstumas nuo dangčio, m		Altitudė
Dangtis		ket	700				163.57
Žemė		tr					
Sienos		bet					
Lubos		bet	700		0.82		162.75
Dugnas		bet	1500		3.12		160.45
Vamzdžiai	Nr. 1	PP	Išorinis	400	Viršus		
			Vidinis		Apačia	3.11	160.46
	Nr. 2	PP	Išorinis	400	Viršus		
			Vidinis		Apačia	3.12	160.45
	Nr. 3	PP	Išorinis	200	Viršus		
			Vidinis		Apačia	1.34	162.23
	Nr. 3a	PP	Išorinis	200	Viršus		
			Vidinis		Apačia	2.97	160.60
	Nr. 5		Išorinis		Viršus		
			Vidinis		Apačia		
	Nr. 6		Išorinis		Viršus		
			Vidinis		Apačia		
	Nr. 7		Išorinis		Viršus		
			Vidinis		Apačia		
	Nr. 8		Išorinis		Viršus		
			Vidinis		Apačia		
	Nr. 9		Išorinis		Viršus		
			Vidinis		Apačia		
	Nr. 10		Išorinis		Viršus		
			Vidinis		Apačia		
	Nr. 11		Išorinis		Viršus		
			Vidinis		Apačia		
	Nr. 12		Išorinis		Viršus		
			Vidinis		Apačia		

Lipynės: 11 met.
(medžiaga, kiekis)

Ar yra vandens? Ne

Ar yra dujų? Ne

Pastabos:

X = 6055544.63; Y = 568752.19

Objektas:

Matavimus atliko	A. Partauskis (vardas ir pavardė)		
	1GKV-1029 (geodezininko kv.paž.Nr.)	(parašas)	2023-10-19 (data)
Matavimus atliko	(vardas ir pavardė)		
	(geodezininko kv.paž.Nr.)	(parašas)	(data)
Matavimus atliko	(vardas ir pavardė)		
	(geodezininko kv.paž.Nr.)	(parašas)	(data)