Liet. nuot. tinkl., dren.	Lietaus nuotekų, drenažo šulinys	4
(inžinerinio tinklo pavadinimas)	(įrenginio pavadinimas)	(įrenginio numeris)

Zigmantiškių g., Vilniaus m.
(adresas)

73310355
(LKS-94 M 1:500 plano numeris)

ĮRENGINIO PJŪVIAI (matmenys duoti m)

Vertikalinis

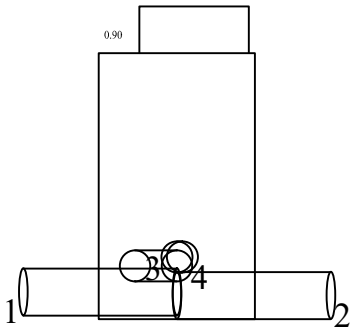

Horizontalinis

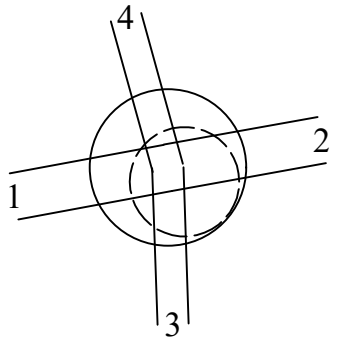

SĄSAJOS SCHEMA

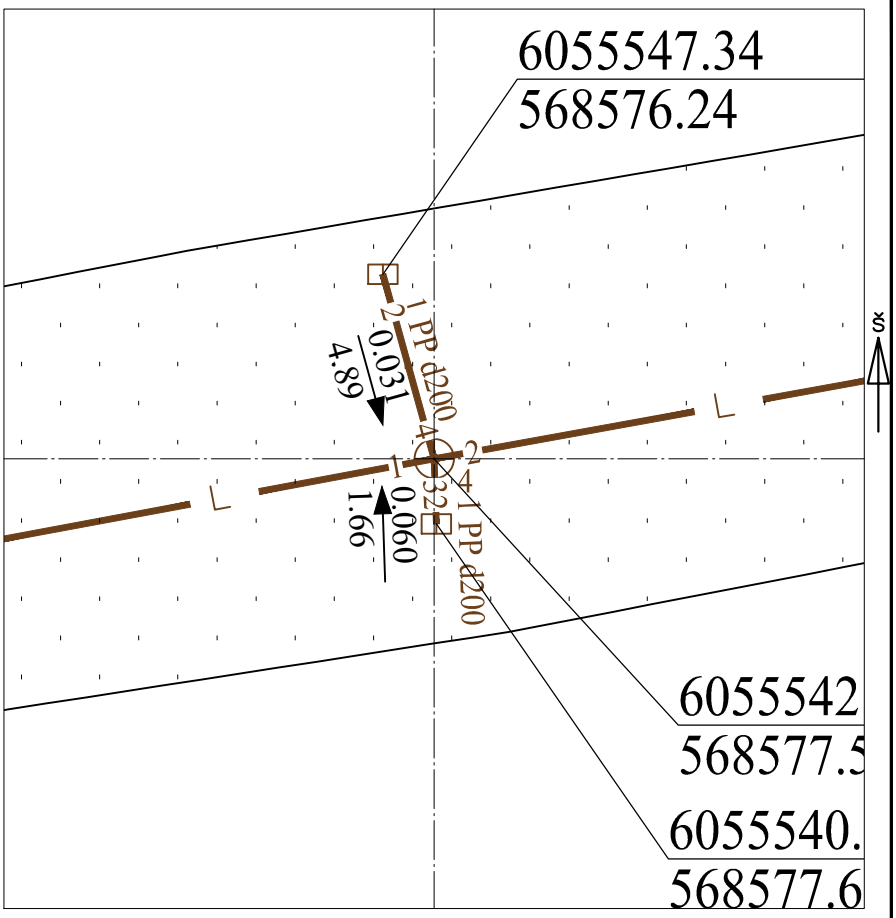

Pavadinimas		Medžiaga	Skersmuo arba matm., mm		Atstumas nuo dangčio, m		Altitudė
Dangtis		ket	700				162.99
Žemė		asf					
Sienos		bet					
Lubos		bet	700		0.90		162.02
Dugnas		bet	1000		1.82		161.17
Vamzdžiai	Nr. 1	PP	Išorinis	300	Viršus		
			Vidinis		Apačia	1.80	161.19
	Nr. 2	PP	Išorinis	300	Viršus		
			Vidinis		Apačia	1.82	161.17
	Nr. 3	PP	Išorinis	200	Viršus		
			Vidinis		Apačia	1.56	161.43
	Nr. 4	PP	Išorinis	200	Viršus		
			Vidinis		Apačia	1.61	161.38
	Nr. 5		Išorinis		Viršus		
			Vidinis		Apačia		
	Nr. 6		Išorinis		Viršus		
			Vidinis		Apačia		
	Nr. 7		Išorinis		Viršus		
			Vidinis		Apačia		
	Nr. 8		Išorinis		Viršus		
			Vidinis		Apačia		
	Nr. 9		Išorinis		Viršus		
			Vidinis		Apačia		
	Nr. 10		Išorinis		Viršus		
			Vidinis		Apačia		
	Nr. 11		Išorinis		Viršus		
			Vidinis		Apačia		
	Nr. 12		Išorinis		Viršus		
			Vidinis		Apačia		

Lipynės: 3 met.
(medžiaga, kiekis)

Ar yra vandens? Ne

Ar yra dujų? Ne

Pastabos:

X = 6055542.63; Y = 568577.55

Objektas:

Matavimus atliko	A. Partauskis (vardas ir pavardė)		
	1GKV-1029 (geodezininko kv.paž.Nr.)	(parašas)	2023-10-17 (data)
Matavimus atliko	(vardas ir pavardė)		
	(geodezininko kv.paž.Nr.)	(parašas)	(data)
Matavimus atliko	(vardas ir pavardė)		
	(geodezininko kv.paž.Nr.)	(parašas)	(data)