Liet. nuot. tinkl., dren.	Lietaus nuotekų, drenažo šulinys	7
(inžinerinio tinklo pavadinimas)	(įrenginio pavadinimas)	(įrenginio numeris)

Zigamantiškių g., Vilniaus m.	73310354
(adresas)	(LKS-94 M 1:500 plano numeris)

ĮRENGINIO PJŪVIAI (matmenys duoti m)

Vertikalinis

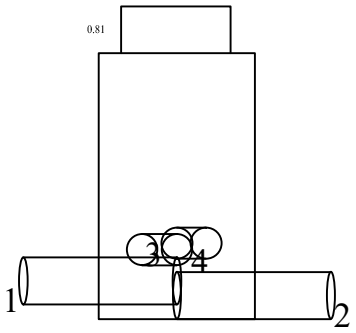

Horizontalinis

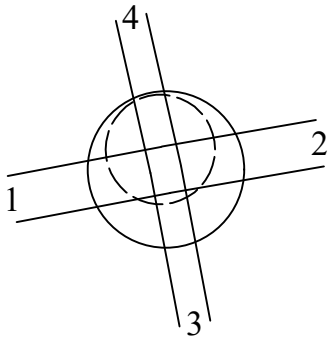

SĄSAJOS SCHEMA

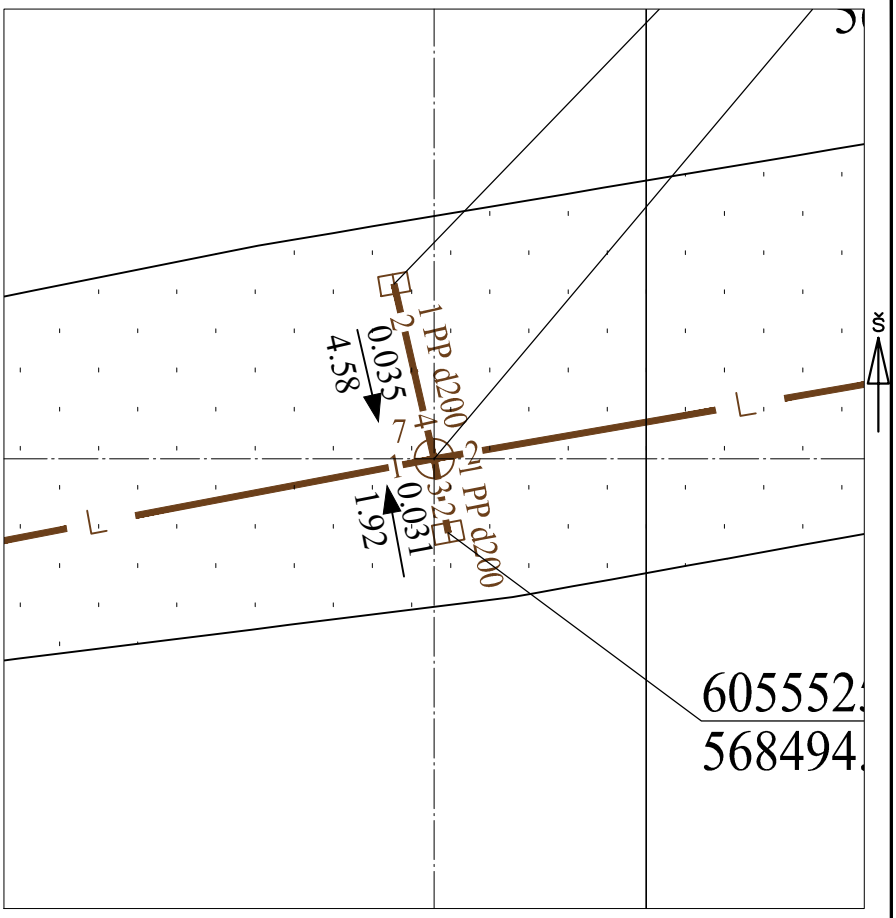

Pavadinimas		Medžiaga	Skersmuo arba matm., mm		Atstumas nuo dangčio, m		Altitudė
Dangtis		ket	700				164.60
Žemė		asf					
Sienos		bet					
Lubos		bet	700		0.81		163.79
Dugnas		bet	1000		1.92		162.68
Vamzdžiai	Nr. 1	PP	Išorinis	300	Viršus		
			Vidinis		Apačia	1.83	162.77
	Nr. 2	PP	Išorinis	300	Viršus		
			Vidinis		Apačia	1.92	162.68
	Nr. 3	PP	Išorinis	200	Viršus		
			Vidinis		Apačia	1.55	163.05
	Nr. 4	PP	Išorinis	200	Viršus		
			Vidinis		Apačia	1.59	163.01
	Nr. 5		Išorinis		Viršus		
			Vidinis		Apačia		
	Nr. 6		Išorinis		Viršus		
			Vidinis		Apačia		
	Nr. 7		Išorinis		Viršus		
			Vidinis		Apačia		
	Nr. 8		Išorinis		Viršus		
			Vidinis		Apačia		
	Nr. 9		Išorinis		Viršus		
			Vidinis		Apačia		
	Nr. 10		Išorinis		Viršus		
			Vidinis		Apačia		
	Nr. 11		Išorinis		Viršus		
			Vidinis		Apačia		
	Nr. 12		Išorinis		Viršus		
			Vidinis		Apačia		

Lipynės: 5 met.
(medžiaga, kiekis)

Ar yra vandens? Ne

Ar yra dujų? Ne

Pastabos:

X = 6055527.78; Y = 568494.58

Objektas:

Matavimus atliko	A. Partauskis (vardas ir pavardė)		
	1GKV-1029 (geodezininko kv.paž.Nr.)	(parašas)	2023-10-17 (data)
Matavimus atliko	(vardas ir pavardė)		
	(geodezininko kv.paž.Nr.)	(parašas)	(data)
Matavimus atliko	(vardas ir pavardė)		
	(geodezininko kv.paž.Nr.)	(parašas)	(data)