Liet. nuot. tinkl., dren.	Lietaus nuotekų, drenažo šulinys	1
(inžinerinio tinklo pavadinimas)	(įrenginio pavadinimas)	(įrenginio numeris)
Vilniaus m., Dusmenų g.		73310219
(adresas)		(LKS-94 M 1:500 plano numeris)

ĮRENGINIO PJŪVIAI (matmenys duoti m)

Vertikalinis

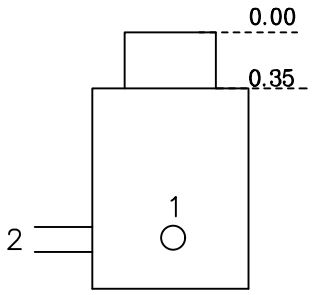

Horizontalinis

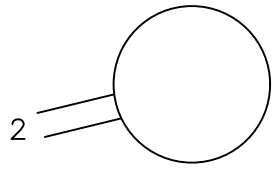

SĄSAJOS SCHEMA

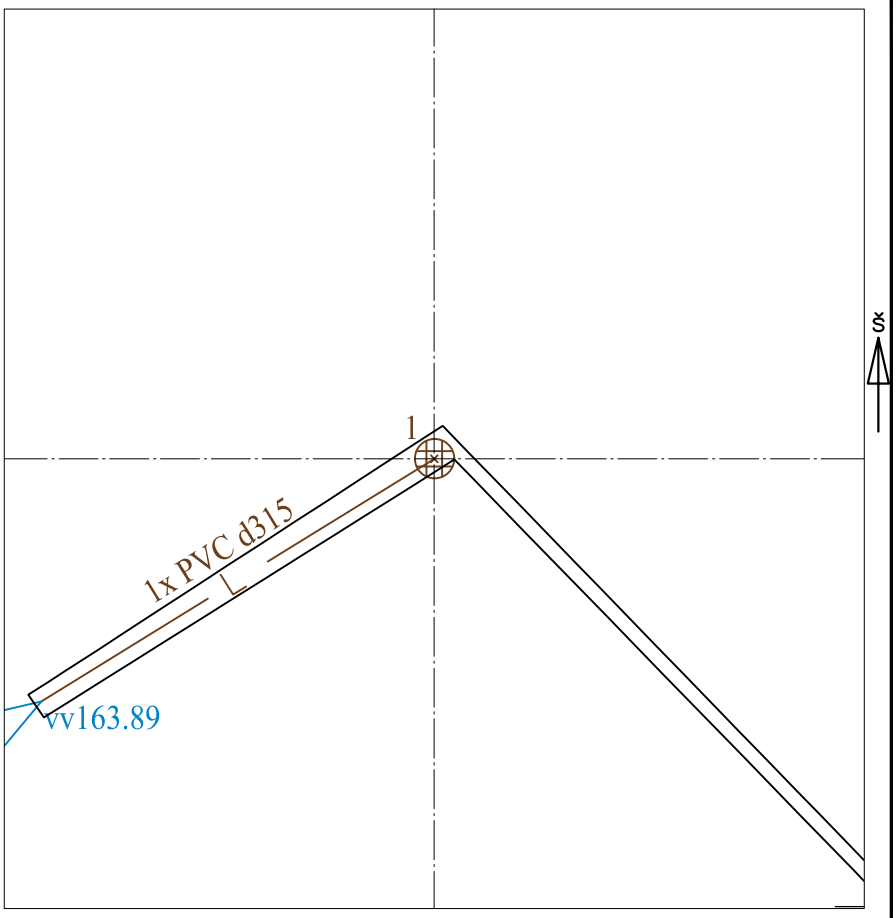

Pavadinimas		Medžiaga	Skersmuo arba matm., mm		Atstumas nuo dangčio, m		Altitudė
Dangtis		ket	560				164.89
Žemė		grunt					
Sienos		bet					
Lubos		bet	1000				164.54
Dugnas		bet	1000		1.42		163.47
Vamzdžiai	Nr. 1		Išorinis		Viršus		
			Vidinis		Apačia		
	Nr. 2	PVC	Išorinis	315	Viršus	0.41	164.48
			Vidinis		Apačia		
	Nr. 3		Išorinis		Viršus		
			Vidinis		Apačia		
	Nr. 4		Išorinis		Viršus		
			Vidinis		Apačia		
	Nr. 5		Išorinis		Viršus		
			Vidinis		Apačia		
	Nr. 6		Išorinis		Viršus		
			Vidinis		Apačia		
	Nr. 7		Išorinis		Viršus		
			Vidinis		Apačia		
	Nr. 8		Išorinis		Viršus		
			Vidinis		Apačia		
	Nr. 9		Išorinis		Viršus		
			Vidinis		Apačia		
	Nr. 10		Išorinis		Viršus		
			Vidinis		Apačia		
	Nr. 11		Išorinis		Viršus		
			Vidinis		Apačia		
	Nr. 12		Išorinis		Viršus		
			Vidinis		Apačia		

Lipynės: 4
(medžiaga, kiekis)

Ar yra vandens? Ne

Ar yra dujų? Ne

Pastabos:

X = 6057411.44; Y = 569738.25

Objektas:

Matavimus atliko	A.Mintauskas (vardas ir pavardė)		
	1GKV-1475 (geodezininko kv.paž.Nr.)	(parašas)	2021-11-04 (data)
Matavimus atliko	(vardas ir pavardė)		
	(geodezininko kv.paž.Nr.)	(parašas)	(data)
Matavimus atliko	(vardas ir pavardė)		
	(geodezininko kv.paž.Nr.)	(parašas)	(data)