Liet. nuot. tinkl., dren.	Lietaus nuotekų, drenažo šulinys	62
(inžinerinio tinklo pavadinimas)	(įrenginio pavadinimas)	(įrenginio numeris)

Vilniaus m. sav., Užukampio k.	73300037
(adresas)	(LKS-94 M 1:500 plano numeris)

ĮRENGINIO PJŪVIAI (matmenys duoti m)

Vertikalinis

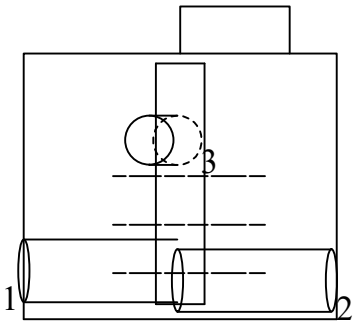

Horizontalinis

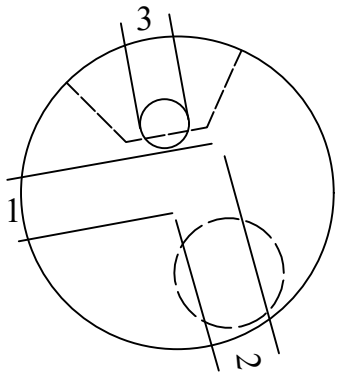

SĄSAJOS SCHEMA

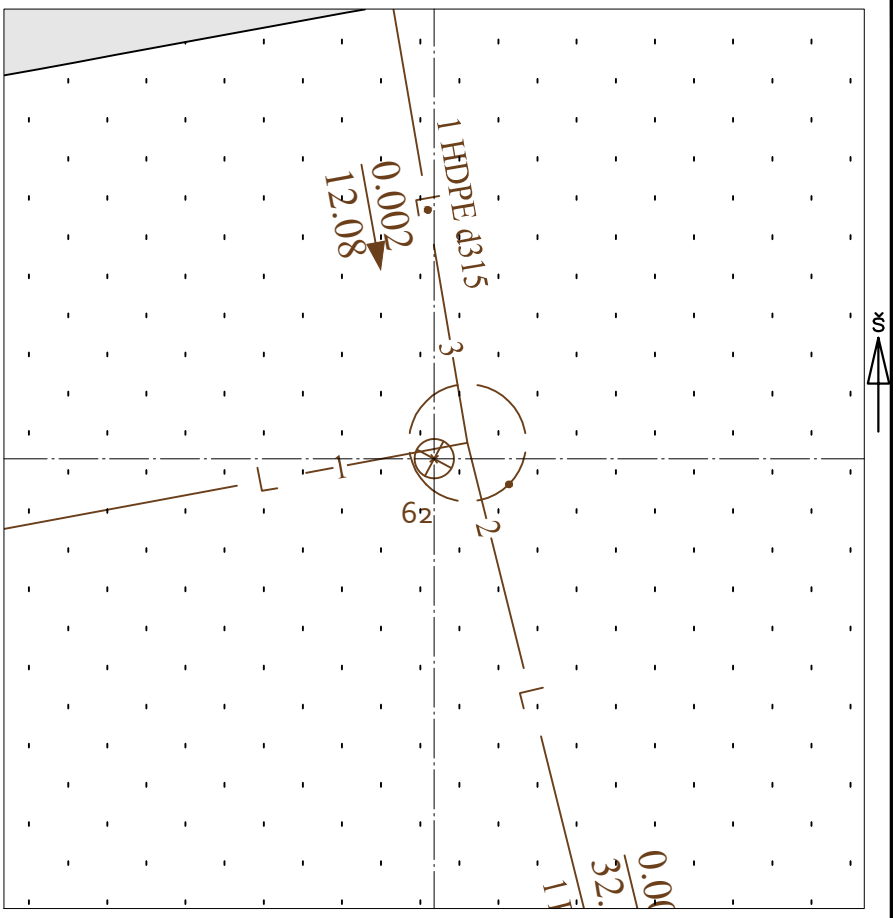

Pavadinimas		Medžiaga	Skersmuo arba matm., mm		Atstumas nuo dangčio, m		Altitudė
Dangtis		ket	650				159.79
Žemė		gr			0.00		159.79
Sienos		bet					
Lubos		bet	3000				159.79
Dugnas		bet	3000		5.10		154.69
Vamzdžiai	Nr. 1	PP	Išorinis	906	Viršus	4.20	155.59
			Vidinis		Apačia	5.11	154.68
	Nr. 2	PP	Išorinis	906	Viršus	4.20	155.59
			Vidinis		Apačia	5.11	154.68
	Nr. 3	HDPE	Išorinis	315	Viršus	4.79	155.00
			Vidinis		Apačia	5.11	154.68
	Nr. 4		Išorinis		Viršus		
			Vidinis		Apačia		
	Nr. 5		Išorinis		Viršus		
			Vidinis		Apačia		
	Nr. 6		Išorinis		Viršus		
			Vidinis		Apačia		
	Nr. 7		Išorinis		Viršus		
			Vidinis		Apačia		
	Nr. 8		Išorinis		Viršus		
			Vidinis		Apačia		
	Nr. 9		Išorinis		Viršus		
			Vidinis		Apačia		
	Nr. 10		Išorinis		Viršus		
			Vidinis		Apačia		
	Nr. 11		Išorinis		Viršus		
			Vidinis		Apačia		
	Nr. 12		Išorinis		Viršus		
			Vidinis		Apačia		

Lipynės: Armatūrinės, 13 vnt.
(medžiaga, kiekis)

Ar yra vandens? Ne

Ar yra dujų? Ne

Pastabos:

X = 6054705.38; Y = 569052.36

Objektas:

Matavimus atliko	Evelina Kreivienė (vardas ir pavardė)		
	1GKV-1783 (geodezininko kv.paž.Nr.)	(parašas)	2023-09-29 (data)
Matavimus atliko	Josif Tichutin (vardas ir pavardė)		
	(geodezininko kv.paž.Nr.)	(parašas)	(data)
Matavimus atliko	(vardas ir pavardė)		
	(geodezininko kv.paž.Nr.)	(parašas)	(data)