Liet. nuot. tinkl., dren.	Lietaus nuotekų, drenažo šulinys	63
(inžinerinio tinklo pavadinimas)	(įrenginio pavadinimas)	(įrenginio numeris)

Vilniaus m. sav., Vilniaus m., Jogeliškių g.	73300017
(adresas)	(LKS-94 M 1:500 plano numeris)

ĮRENGINIO PJŪVIAI (matmenys duoti m)

Vertikalinis

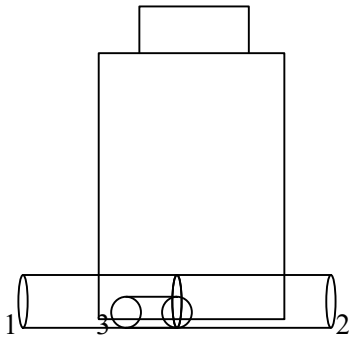

Horizontalinis

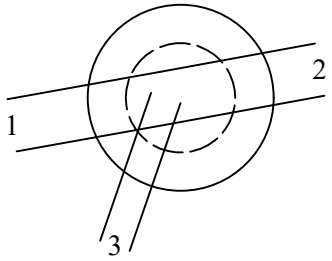

SĄSAJOS SCHEMA

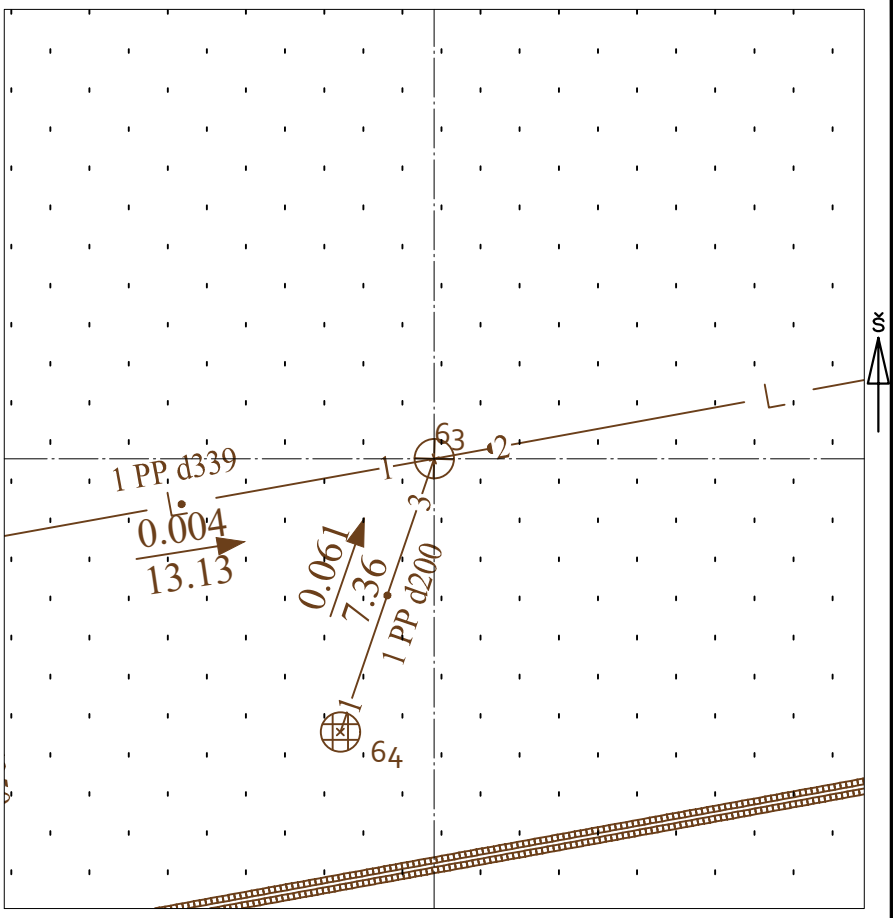

Pavadinimas		Medžiaga	Skersmuo arba matm., mm		Atstumas nuo dangčio, m		Altitudė
Dangtis		ket	650				159.76
Žemė		bet			0.00		159.76
Sienos		bet					
Lubos		bet	-				159.76
Dugnas		bet	-		2.14		157.62
Vamzdžiai	Nr. 1	PP	Išorinis	339	Viršus	1.86	157.90
			Vidinis		Apačia	2.20	157.56
	Nr. 2	PP	Išorinis	339	Viršus	1.86	157.90
			Vidinis		Apačia	2.20	157.56
	Nr. 3	PP	Išorinis	200	Viršus	2.00	157.76
			Vidinis		Apačia	2.20	157.56
	Nr. 4		Išorinis		Viršus		
			Vidinis		Apačia		
	Nr. 5		Išorinis		Viršus		
			Vidinis		Apačia		
	Nr. 6		Išorinis		Viršus		
			Vidinis		Apačia		
	Nr. 7		Išorinis		Viršus		
			Vidinis		Apačia		
	Nr. 8		Išorinis		Viršus		
			Vidinis		Apačia		
	Nr. 9		Išorinis		Viršus		
			Vidinis		Apačia		
	Nr. 10		Išorinis		Viršus		
			Vidinis		Apačia		
	Nr. 11		Išorinis		Viršus		
			Vidinis		Apačia		
	Nr. 12		Išorinis		Viršus		
			Vidinis		Apačia		

Lipynės: - (medžiaga, kiekis)

Ar yra vandens? Ne

Ar yra dujų? Ne

Pastabos:

X = 6054887.62; Y = 569023.82

Objektas:

Matavimus atliko	Evelina Kreivienė (vardas ir pavardė)		
	1GKV-1783 (geodezininko kv.paž.Nr.)	(parašas)	2023-09-28 (data)
Matavimus atliko	Josif Tichutin (vardas ir pavardė)		
	(geodezininko kv.paž.Nr.)	(parašas)	(data)
Matavimus atliko	(vardas ir pavardė)		
	(geodezininko kv.paž.Nr.)	(parašas)	(data)