Liet. nuot. tinkl., dren.	Lietaus nuotekų, drenažo šulinys	42
(inžinerinio tinklo pavadinimas)	(įrenginio pavadinimas)	(įrenginio numeris)

Vilniaus m. sav., Vilniaus m., Jogeliškių g.	73300017
(adresas)	(LKS-94 M 1:500 plano numeris)

ĮRENGINIO PJŪVIAI (matmenys duoti m)

Vertikalinis

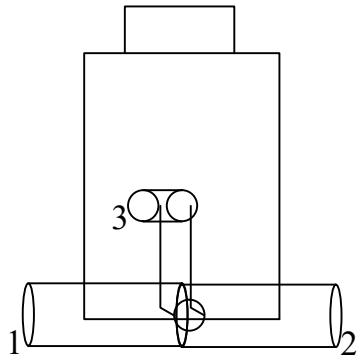

Horizontalinis

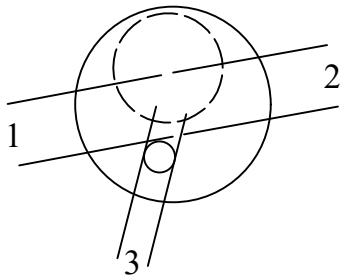

SĄSAJOS SCHEMA

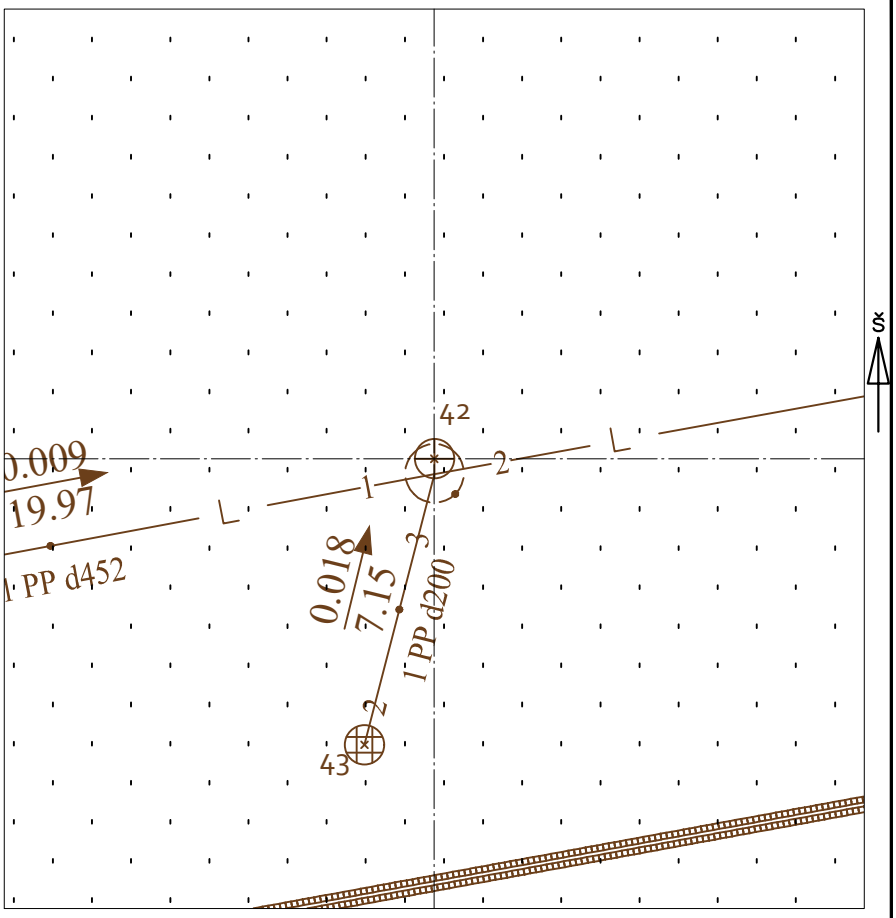

Pavadinimas		Medžiaga	Skersmuo arba matm., mm		Atstumas nuo dangčio, m		Altitudė
Dangtis		ket	650				160.38
Žemė		tr			0.00		160.38
Sienos		bet					
Lubos		bet	1500		1.04		159.34
Dugnas		bet	1500		2.79		157.59
Vamzdžiai	Nr. 1	PP	Išorinis	452	Viršus	2.63	157.75
			Vidinis		Apačia	3.08	157.30
	Nr. 2	PP	Išorinis	452	Viršus	2.64	157.74
			Vidinis		Apačia	3.09	157.29
	Nr. 3	PP	Išorinis	200	Viršus	1.72	158.66
			Vidinis		Apačia	1.92	158.46
	Nr. 4		Išorinis		Viršus		
			Vidinis		Apačia		
	Nr. 5		Išorinis		Viršus		
			Vidinis		Apačia		
	Nr. 6		Išorinis		Viršus		
			Vidinis		Apačia		
	Nr. 7		Išorinis		Viršus		
			Vidinis		Apačia		
	Nr. 8		Išorinis		Viršus		
			Vidinis		Apačia		
	Nr. 9		Išorinis		Viršus		
			Vidinis		Apačia		
	Nr. 10		Išorinis		Viršus		
			Vidinis		Apačia		
	Nr. 11		Išorinis		Viršus		
			Vidinis		Apačia		
	Nr. 12		Išorinis		Viršus		
			Vidinis		Apačia		

Lipynės: Armatūrinės, 9 vnt.
(medžiaga, kiekis)

Ar yra vandens? Taip

Ar yra dujų? Ne

Pastabos:

X = 6054898.33; Y = 569079.75
3 vamzdžio išvedimas į apačią
h=2.84

Objektas:
Lietaus nuotekų šulinys

Matavimus atliko	Evelina Kreivienė (vardas ir pavardė)		
	- (geodezininko kv.paž.Nr.)	(parašas)	2023-09-18 (data)
Matavimus atliko	Josif Tichutin (vardas ir pavardė)		
	1GKV-1122 (geodezininko kv.paž.Nr.)	(parašas)	2023-09-18 (data)
Matavimus atliko	(vardas ir pavardė)		
	(geodezininko kv.paž.Nr.)	(parašas)	(data)