Liet. nuot. tinkl., dren.	Lietaus nuotekų, drenažo šulinys	37
(inžinerinio tinklo pavadinimas)	(įrenginio pavadinimas)	(įrenginio numeris)

Vilniaus m. sav., Vilniaus m., Jogeliškių g.	73300017
(adresas)	(LKS-94 M 1:500 plano numeris)

ĮRENGINIO PJŪVIAI (matmenys duoti m)

Vertikalinis

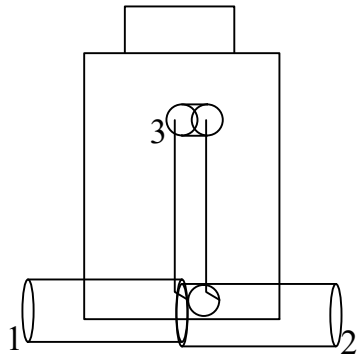

Horizontalinis

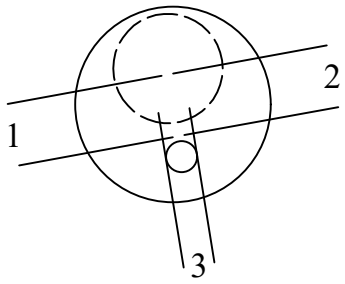

SĄSAJOS SCHEMA

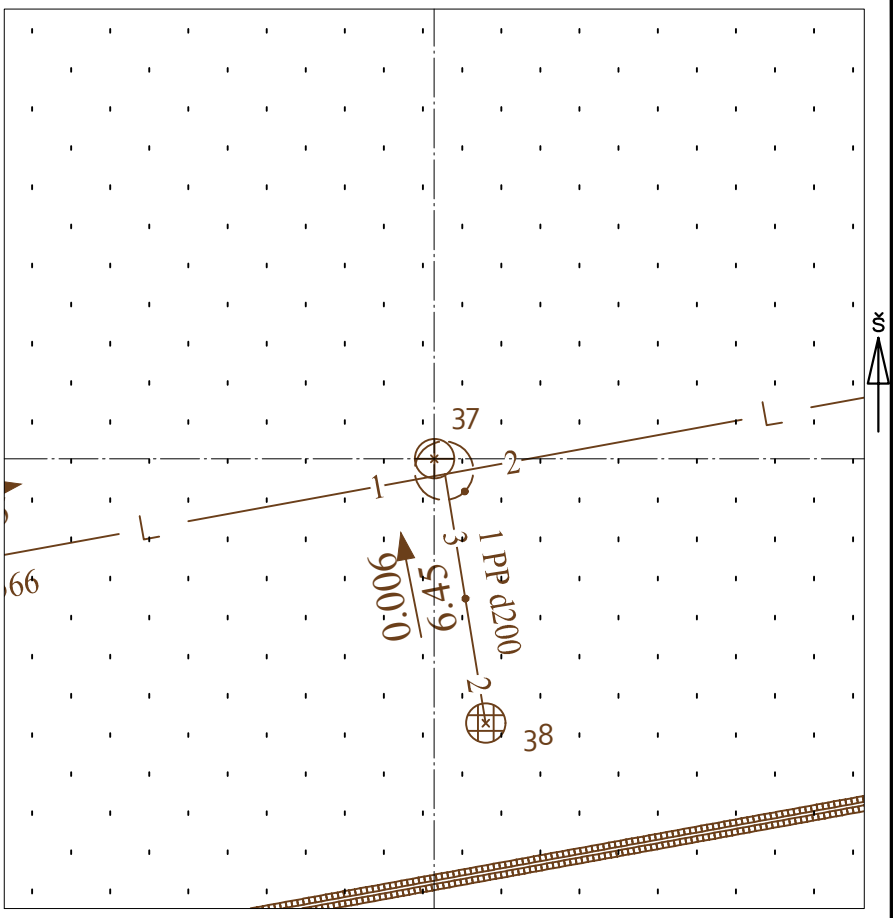

Pavadinimas		Medžiaga	Skersmuo arba matm., mm		Atstumas nuo dangčio, m		Altitudė
Dangtis		ket	650				161.39
Žemė		tr			0.00		161.39
Sienos		bet					
Lubos		bet	1500		0.93		160.46
Dugnas		bet	1500		4.23		157.16
Vamzdžiai	Nr. 1	PP	Išorinis	566	Viršus	4.04	157.35
			Vidinis		Apačia	4.61	156.78
	Nr. 2	PP	Išorinis	679	Viršus	4.00	157.39
			Vidinis		Apačia	4.68	156.71
	Nr. 3	PP	Išorinis	200	Viršus	1.75	159.64
			Vidinis		Apačia	1.95	159.44
	Nr. 4		Išorinis		Viršus		
			Vidinis		Apačia		
	Nr. 5		Išorinis		Viršus		
			Vidinis		Apačia		
	Nr. 6		Išorinis		Viršus		
			Vidinis		Apačia		
	Nr. 7		Išorinis		Viršus		
			Vidinis		Apačia		
	Nr. 8		Išorinis		Viršus		
			Vidinis		Apačia		
	Nr. 9		Išorinis		Viršus		
			Vidinis		Apačia		
	Nr. 10		Išorinis		Viršus		
			Vidinis		Apačia		
	Nr. 11		Išorinis		Viršus		
			Vidinis		Apačia		
	Nr. 12		Išorinis		Viršus		
			Vidinis		Apačia		

Lipynės: Armatūrinės, 15 vnt.
(medžiaga, kiekis)

Ar yra vandens? Ne

Ar yra dujų? Ne

Pastabos:

X = 6054917.11; Y = 569182.29
3 vamzdžio išvedimas į apačią
h=4.31

Objektas:
Lietaus nuotekų šulinys

Matavimus atliko	Evelina Kreivienė (vardas ir pavardė)		
	- (geodezininko kv.paž.Nr.)	(parašas)	2023-09-18 (data)
Matavimus atliko	Josif Tichutin (vardas ir pavardė)		
	1GKV-1122 (geodezininko kv.paž.Nr.)	(parašas)	2023-09-18 (data)
Matavimus atliko	(vardas ir pavardė)		
	(geodezininko kv.paž.Nr.)	(parašas)	(data)