Liet. nuot. tinkl., dren.	Lietaus nuotekų, drenažo šulinys	12
(inžinerinio tinklo pavadinimas)	(įrenginio pavadinimas)	(įrenginio numeris)

Vilniaus m. sav., Vilniaus m., Jogeliškių g.	73300015
(adresas)	(LKS-94 M 1:500 plano numeris)

ĮRENGINIO PJŪVIAI (matmenys duoti m)

Vertikalinis

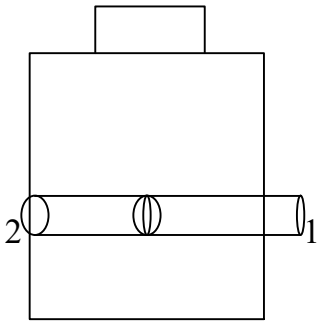

Horizontalinis

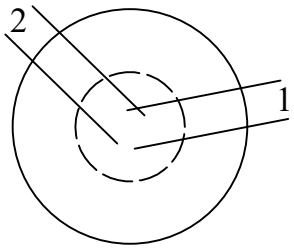

SĄSAJOS SCHEMA

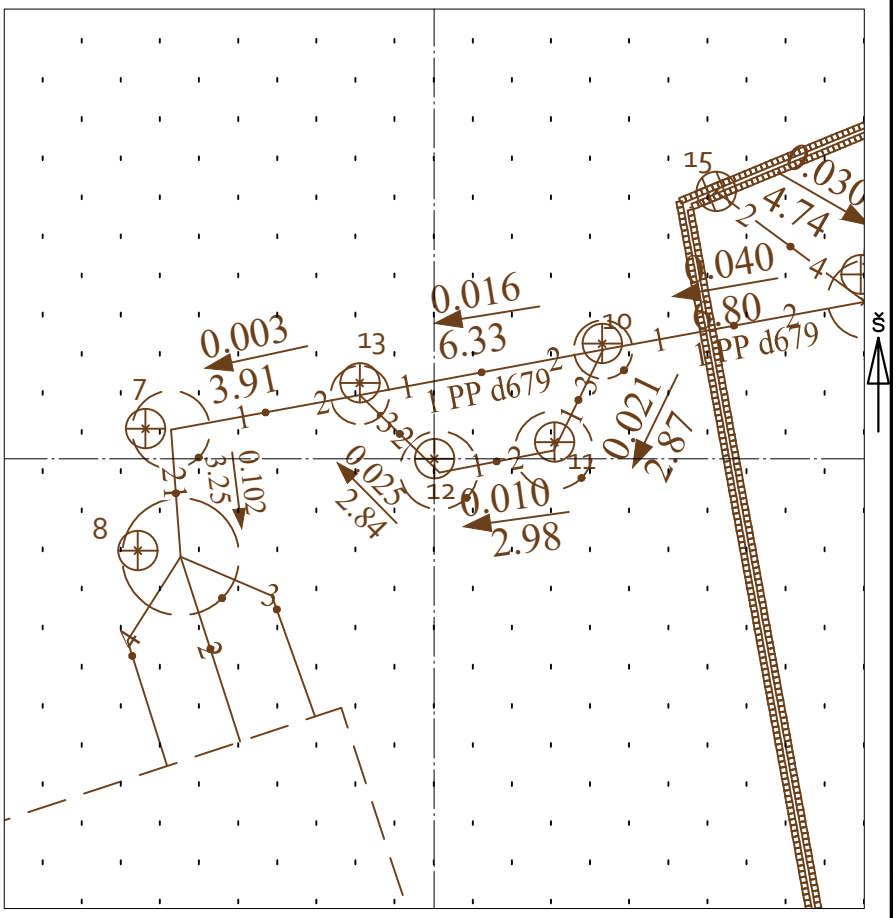

Pavadinimas		Medžiaga	Skersmuo arba matm., mm		Atstumas nuo dangčio, m		Altitudė
Dangtis		bet	800				159.23
Žemė		grunt			0.00		159.23
Sienos		bet					
Lubos		bet	2000		2.94		156.29
Dugnas		bet	2000		4.87		154.36
Vamzdžiai	Nr. 1	PP	Išorinis	250	Viršus	3.31	155.92
			Vidinis		Apačia	3.56	155.67
	Nr. 2	PP	Išorinis	250	Viršus	3.31	155.92
			Vidinis		Apačia	3.56	155.67
	Nr. 3		Išorinis		Viršus		
			Vidinis		Apačia		
	Nr. 4		Išorinis		Viršus		
			Vidinis		Apačia		
	Nr. 5		Išorinis		Viršus		
			Vidinis		Apačia		
	Nr. 6		Išorinis		Viršus		
			Vidinis		Apačia		
	Nr. 7		Išorinis		Viršus		
			Vidinis		Apačia		
	Nr. 8		Išorinis		Viršus		
			Vidinis		Apačia		
	Nr. 9		Išorinis		Viršus		
			Vidinis		Apačia		
	Nr. 10		Išorinis		Viršus		
			Vidinis		Apačia		
	Nr. 11		Išorinis		Viršus		
			Vidinis		Apačia		
	Nr. 12		Išorinis		Viršus		
			Vidinis		Apačia		

Lipynės: Armatūrinės, 10 vnt.
(medžiaga, kiekis)

Ar yra vandens? Taip

Ar yra dujų? Ne

Pastabos:

X = 6054811.36; Y = 568703.02

Objektas:

Matavimus atliko	Evelina Kreivienė (vardas ir pavardė)		
	- (geodezininko kv.paž.Nr.)	(parašas)	2023-09-26 (data)
Matavimus atliko	Josif Tichutin (vardas ir pavardė)		
	1GKV-1122 (geodezininko kv.paž.Nr.)	(parašas)	2023-09-26 (data)
Matavimus atliko	(vardas ir pavardė)		
	(geodezininko kv.paž.Nr.)	(parašas)	(data)