Buit. ir gamyb. nuot. tink.
(Komunikacija)

Nuotekų kanalizacijos šulinys
(įrenginio pavadinimas)

Nr.(3733) 177 KORTELĖ

Vilnius (Miestas) Dubingių (Gatvė)

76/32-0070
(Planšeto nomenklatūra)

ŠULINIO PJŪVIAI (Matmenys duoti m)

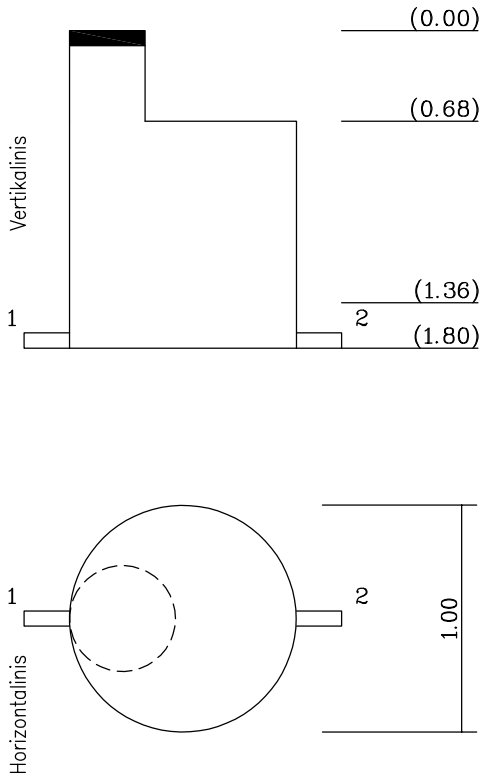

PRIRIŠIMO BRĖŽINYS

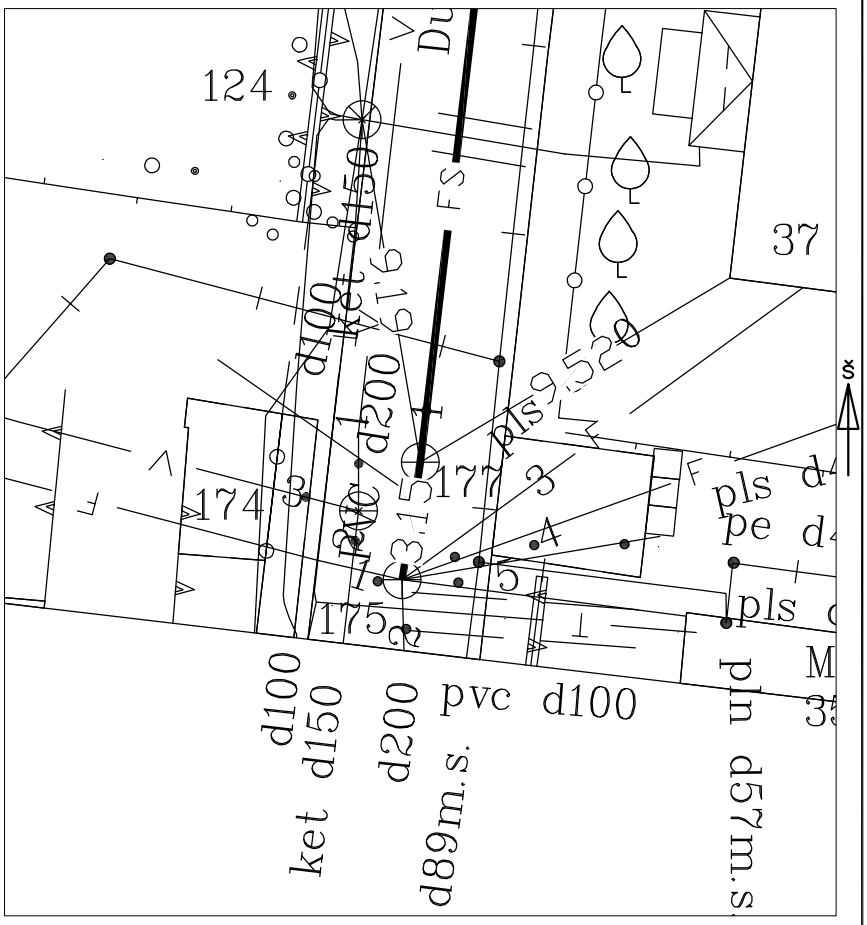

Pavadinimas	Medžiaga	Diametras	Atstumas nuo dangčio	Altitudės
Dangtis	Ketus	700		123.23
Žemė			0.00	123.23
Sienos				
Dugnas	Betonas	1000		

Vamzdžiai					
Nr. 1	PE	90	Viršus		
			Apačia	1.36	121.87
Nr. 2	PVC	200	Viršus		
			Apačia	1.80	121.43
Nr. 3			Viršus		
			Apačia		
Nr. 4			Viršus		
			Apačia		
Nr. 5			Viršus		
			Apačia		
Nr. 6			Viršus		
			Apačia		
Nr. 7			Viršus		
			Apačia		
Nr. 8			Viršus		
			Apačia		

Lipynės 6
(medžiaga, kiekis)

Ar yra vandens

Ar yra dujų

Pastabos X = 6064158.09; Y = 582317.52

LAS07

Objekto nr. 19/31

Sudarė		A.Tumašev
	Parašas	Pavardė
Patikrino		
	Parašas	Pavardė

2019-07-07
(įrenginio tyrinėjimo data)