Vandentiekis
(Komunikacija)

Vandentiekio sklendė
(įrenginio pavadinimas)

Nr.(_____) 119 KORTELĖ

Vilnius (Miestas) | Šlamučių g. (Gatvė) | 95-C-3 78/33-0301 (Planšeto nomenklatūra)

ŠULINIO PJŪVIAI (Matmenys duoti m)

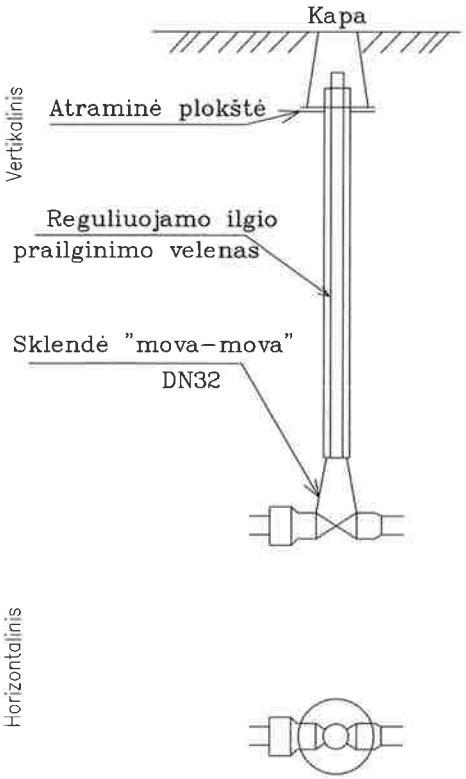

PRIRIŠIMO BRĖŽINYS

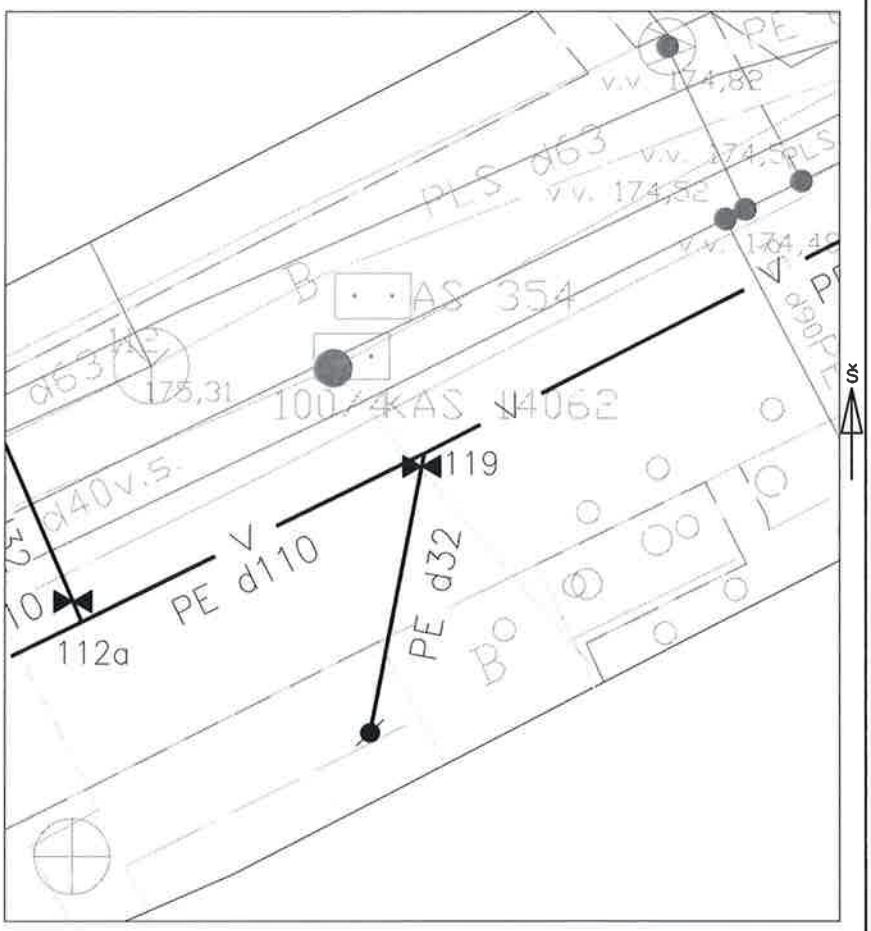

Pavadinimas	Medžiaga	Diametras	Atstumas nuo dangčio		Altitudės
Dangtis	Ketus	110			175.43
Žemė	Asfaltas		0.00		175.43
Sienos					
Dugnas			1.80		173.63
Vamzdžiai Nr. 1	PE	32	Viršus	1.80	173.63
			Apačia	1.83	173.60
Nr. 2	PE	32	Viršus	1.80	173.63
			Apačia	1.83	173.60
Nr. 3			Viršus		
			Apačia		
Nr. 4			Viršus		
			Apačia		
Nr. 5			Viršus		
			Apačia		
Nr. 6			Viršus		
			Apačia		
Nr. 7			Viršus		
			Apačia		
Nr. 8			Viršus		
			Apačia		

Lipynės _____ (medžiaga, kiekis)

Ar yra vandens _____

Ar yra dujų _____

Pastabos X = 6066137.02; Y = 590233.64

UAB "Gensera"

Objekto nr. 119

Sudarė	K.Urbonė	
	Parašas	Pavardė
Patikrino		
	Parašas	Pavardė

2020-01-19
(įrenginio tyrinėjimo data)