| Buitinis ir gamybinis nuotakynas | Buitinio nuotakyno šulinys | 172 |
|---|---|---|
| (inžinerinio tinklo pavadinimas) | (įrenginio pavadinimas) | (įrenginio numeris) |
| Vilnius | S.B.Jundzilo | 78/33-0247 (95-B-8) |
| (miestas, gyvenvietė) | (gatvė) | (LKS 94 nomenklatūros lapo Nr.) |

ĮRENGINIO PJŪVIAI (matmenys duoti m)

Vertikalusis

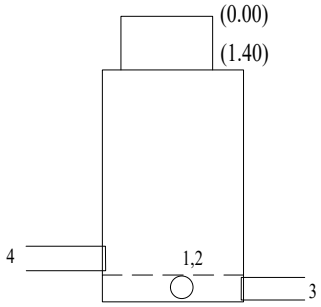


Horizontalusis

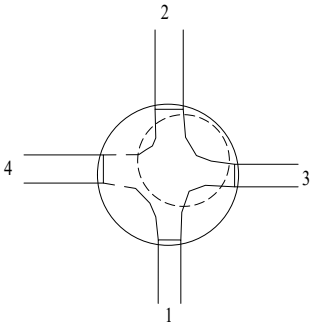


ĮRENGINIO PADĖTIES SCHEMA

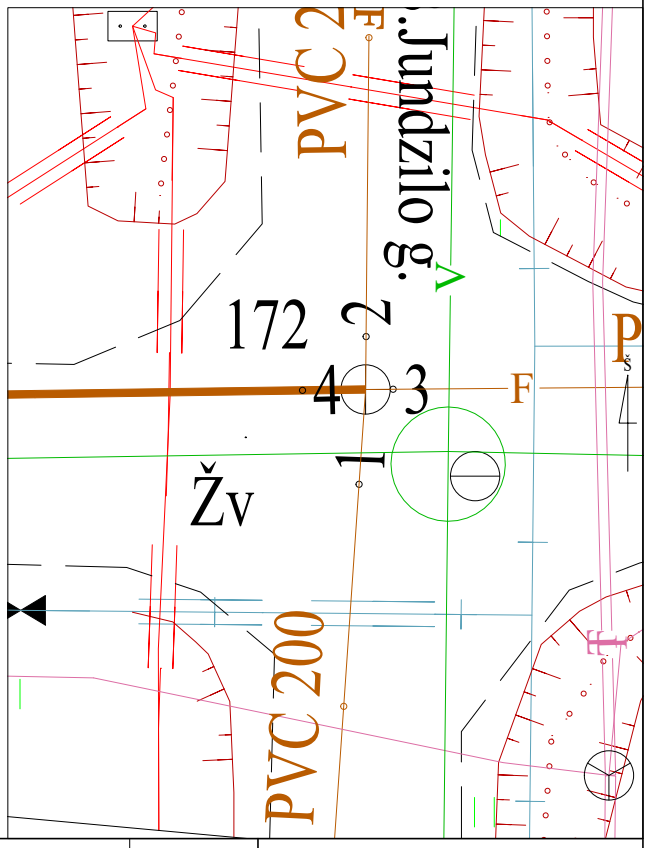


| Pavadinimas | | Medžiaga | Skersmuo arba matm., mm | Atstumas nuo dangčio, m | | Aukštis |
|---|---|---|---|---|---|---|
| Dangtis | | Ketus | 670 | | | 164.16 |
| Žemė | | Žvyras | | 0.00 | | 164.16 |
| Sienos | | Betonas | | | | |
| Dugnas | | Betonas | 1000 | 2.64 | | 161.52 |
| Vamzdžiai | Nr. 1 | PVC | 200 | Viršus | | |
| | | | | Apačia | 2.61 | 161.55 |
| | Nr. 2 | PVC | 200 | Viršus | | |
| | | | | Apačia | 2.61 | 161.55 |
| | Nr. 3 | PVC | 160 | Viršus | | |
| | | | | Apačia | 2.61 | 161.55 |
| | Nr. 4 | PVC | 200 | Viršus | | |
| | | | | Apačia | 2.43 | 161.73 |
| | Nr. 5 | | | Viršus | | |
| | | | | Apačia | | |
| | Nr. 6 | | | Viršus | | |
| | | | | Apačia | | |
| | Nr. 7 | | | Viršus | | |
| | | | | Apačia | | |
| | Nr. 8 | | | Viršus | | |
| | | | | Apačia | | |
| | Nr. 9 | | | Viršus | | |
| | | | | Apačia | | |
| | Nr. 10 | | | Viršus | | |
| | | | | Apačia | | |
| | Nr. 11 | | | Viršus | | |
| | | | | Apačia | | |
| | Nr. 12 | | | Viršus | | |
| | | | | Apačia | | |

Lipynės met., 10
(medžiaga, kiekis)

Ar yra vandens nėra

Ar yra dujų

Pastabos:

X = 6066839.72/Y = 591532.40

| Objekto Nr. | | |
|---|---|---|
| Sudarė | | Mindaugas Dilba |
| Patikrino | | |
| (parašas) | | (v. pavardė) |

2021 m. 05 24 d.

(įrenginio tyrinėjimo data)

Kiti duomenys

| | |
|---|---|
| Matmenys, m | 1.0 |
| Sen. Nr./nom. lap. | |
| KODAS | 3609 |
| Unikalus Nr. | 172 |