Buit. ir gamyb. nuot. tink.
(Komunikacija)

Nuotekų kanalizacijos šulinys
(įrenginio pavadinimas)

Nr.(93-B-8) 91 KORTELĖ

Vilnius (Miestas) Plytinės (Gatvė)

77/33-0251
(Planšeto nomenklatūra)

ŠULINIO PJŪVIAI (Matmenys duoti m)

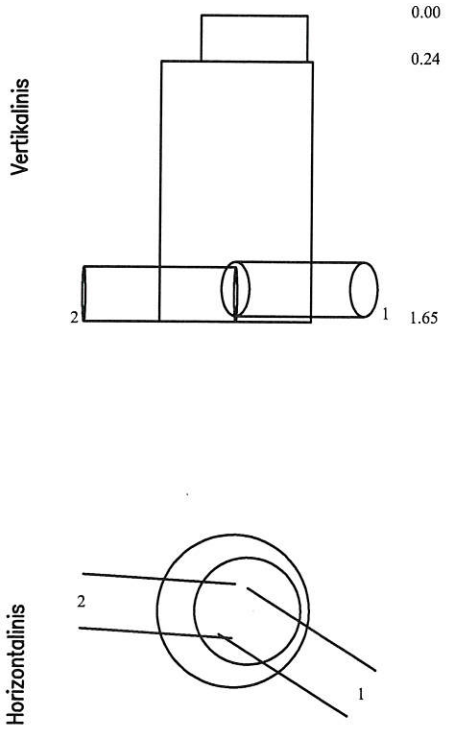

PRIRIŠIMO BRĖŽINYS

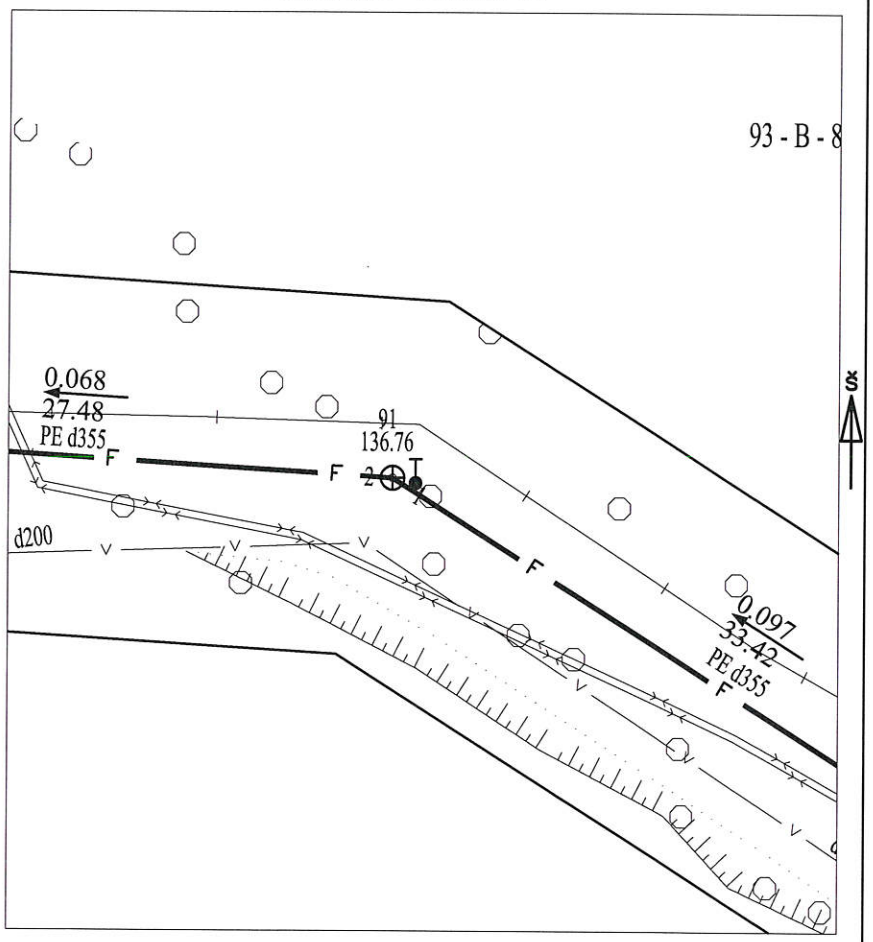

Pavadinimas		Medžiaga	Diametras	Atstumas nuo dangčio		Altitudės
Dangtis		Ketus	650			136.76
Žemė						
Sienos		Betonas				
Dugnas		Betonas	1000	1.65		135.11
Vamzdžiai	Nr. 1	PE	355	Viršus		
				Apačia	1.62	135.14
	Nr. 2	PE	355	Viršus		
				Apačia	1.65	135.11
	Nr. 3			Viršus		
				Apačia		
	Nr. 4			Viršus		
				Apačia		
	Nr. 5			Viršus		
				Apačia		
	Nr. 6			Viršus		
				Apačia		
	Nr. 7			Viršus		
				Apačia		
	Nr. 8			Viršus		
				Apačia		

Lipynės 3
(medžiaga, kiekis)

Ar yra vandens

Ar yra dujų

Pastabos X = 6066906.88; Y = 587527.67
trapecinė sist.

UAB "KRS"

Objekto nr.

Sudarė		E. Malakauskis
	Parašas	Pavardė
Patikrino		
	Parašas	Pavardė

2019-05-30
(įrenginio tyrinėjimo data)