Buit. ir gamyb. nuot. tink.
(Komunikacija)

Nuotekų kanalizacijos šulinys
(įrenginio pavadinimas)

Nr.(91-D-16) 249 KORTELĖ

Vilnius (Miestas) Kareivių g. (Gatvė) 76/33-0375 (Planšeto nomenklatūra)

ŠULINIO PJŪVIAI

(Matmenys duoti m)

Vertikalinis

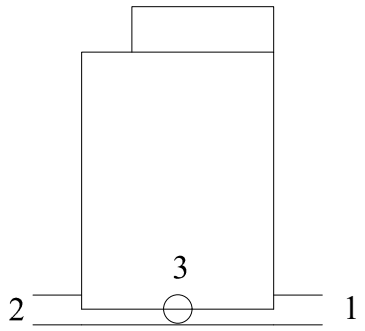

Horizontalinis

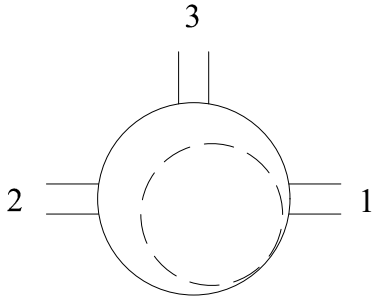

PRIRIŠIMO BRĖŽINYS

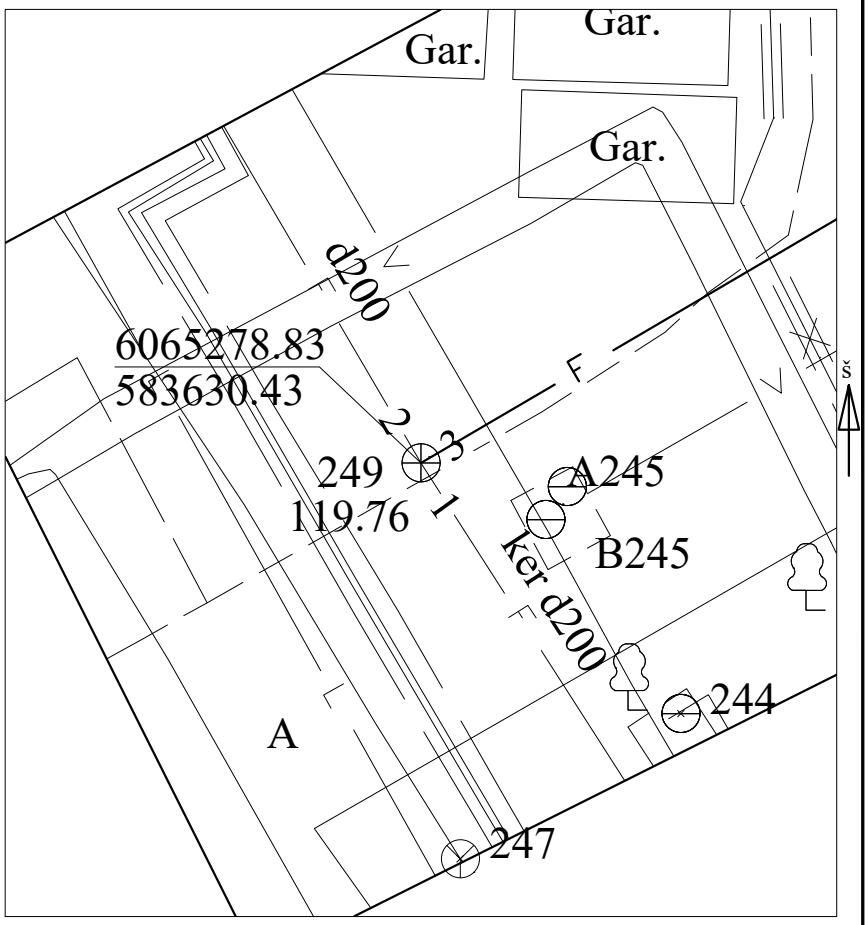

Pavadinimas		Medžiaga	Diametras	Atstumas nuo dangčio		Altitudės
Dangtis		Ket	700			119.76
Žemė		Gruntas		0.00		119.76
Sienos		Bet				
Dugnas		Bet	1000	1.41		118.35
Vamzdžiai	Nr. 1	Ker	200	Viršus	1.51	118.25
				Apačia	1.71	118.05
	Nr. 2	Ker	200	Viršus	1.51	118.25
				Apačia	1.71	118.05
	Nr. 3	PVC	200	Viršus	1.51	118.25
				Apačia	1.71	118.05
	Nr. 4			Viršus		
				Apačia		
	Nr. 5			Viršus		
				Apačia		
	Nr. 6			Viršus		
				Apačia		
	Nr. 7			Viršus		
				Apačia		
	Nr. 8			Viršus		
				Apačia		

Lipynės 4
(medžiaga, kiekis)

Ar yra vandens

Ar yra dujų

Pastabos X = 6065278.83; Y = 583630.43

Aukščių sistema LAS07

Geodezininkas Paulius Timinskas

Objekto nr. 128874

Sudarė		P.Timinskas
	Parašas	Pavardė
Patikrino		
	Parašas	Pavardė

2019-10-12
(įrenginio tyrinėjimo data)