Buit. ir gamyb. nuot. tink.
(Komunikacija)

Nuotekų kanalizacijos šulinys
(įrenginio pavadinimas)

Vilnius (Miestas) Didlaukio g. (Gatvė)

Nr.(91-A-5) 131 KORTELĖ

76/33-0248
(Planšeto nomenklatūra)

ŠULINIO PJŪVIAI (Matmenys duoti m)

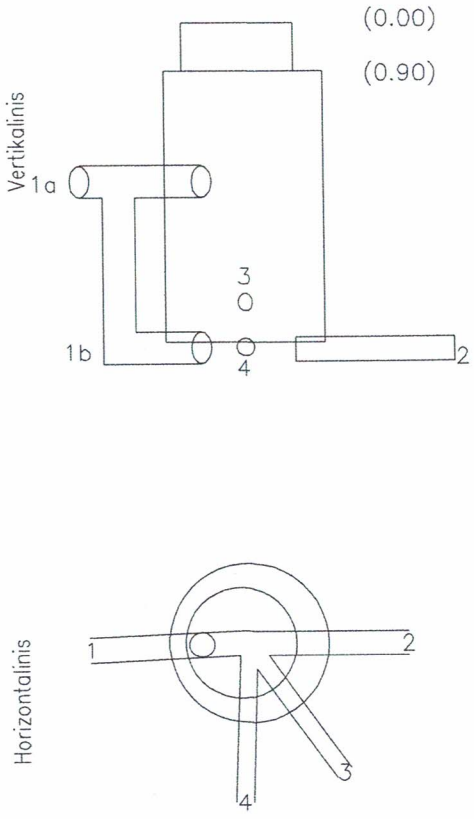

PRIRIŠIMO BRĖŽINYS

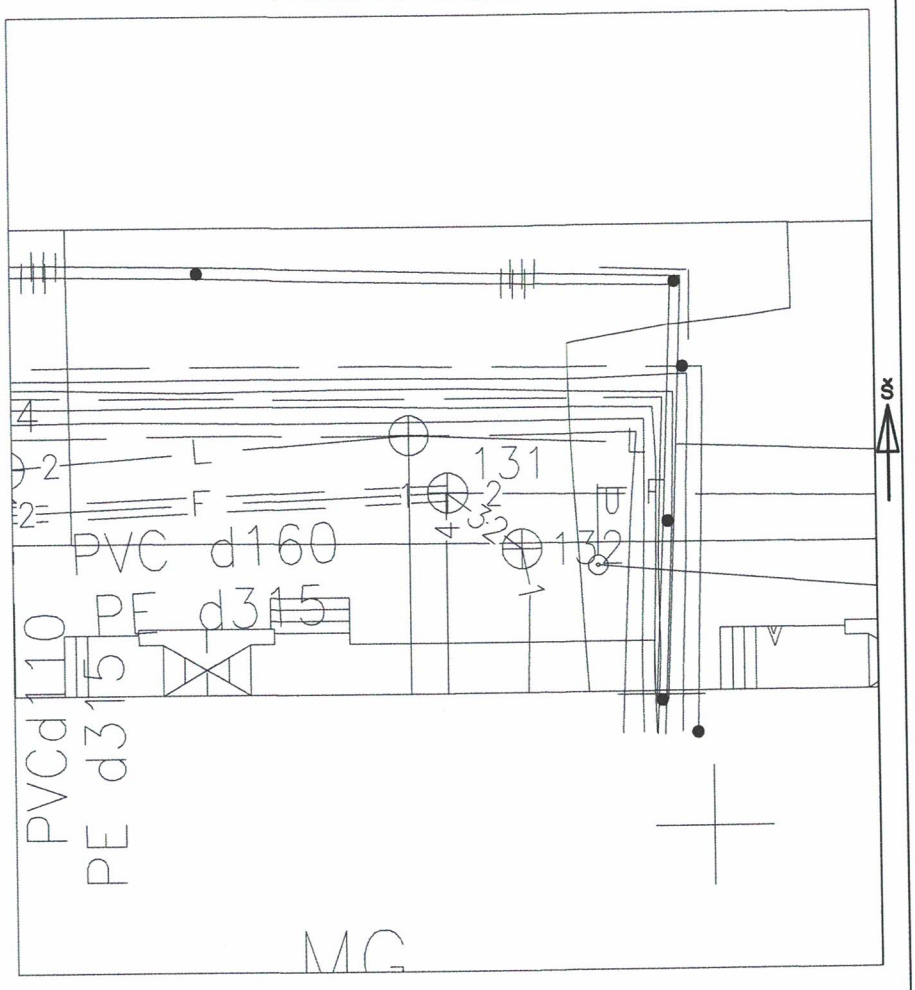

Pavadinimas	Medžiaga	Diametras	Atstumas nuo dangčio		Altitudės
Dangtis	Ketus	650			159.09
Žemė					
Sienos	g/b				
Dugnas	Betonas	1000	2.50		156.59
Vamzdžiai Nr. 1a	PVC	160	Viršus		
			Apačia	1.53	157.56
Nr. 1b	PVC	160	Viršus		
			Apačia	2.62	156.47
Nr. 2	Keram	150	Viršus		
			Apačia	2.65	156.44
Nr. 3	PVC	110	Viršus		
			Apačia	2.26	156.83
Nr. 4	PVC	110	Viršus		
			Apačia	2.61	156.48
Nr. 6			Viršus		
			Apačia		
Nr. 7			Viršus		
			Apačia		
Nr. 8			Viršus		
			Apačia		

Lipynės 5
(medžiaga, kiekis)

Ar yra vandens

Ar yra dujų

Pastabos X = 6066867.15; Y = 581852.72

LAS07

UAB "GeoStartas"

Objekto nr.

Sudarė	Parašas	D.Katilius Pavardė
Patikrino	Parašas	Pavardė

2019-07-05
(įrenginio tyrinėjimo data)