Buit. ir gamyb. nuot. tink.
(Komunikacija)

Nuotekų kanalizacijos šulinys
(įrenginio pavadinimas)

Nr.(70-B-9) 31 KORTELĖ

Vilnius (Miestas) Noragiškių (Gatvė)

76/33-0104
(Planšeto nomenklatūra)

ŠULINIO PJŪVIAI (Matmenys duoti m)

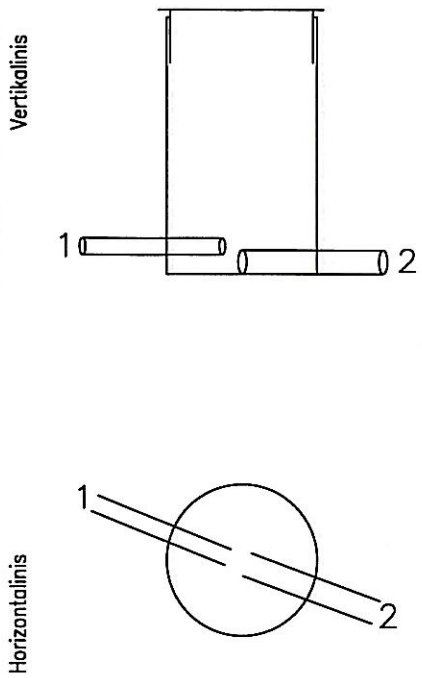

PRIRIŠIMO BRĖŽINYS

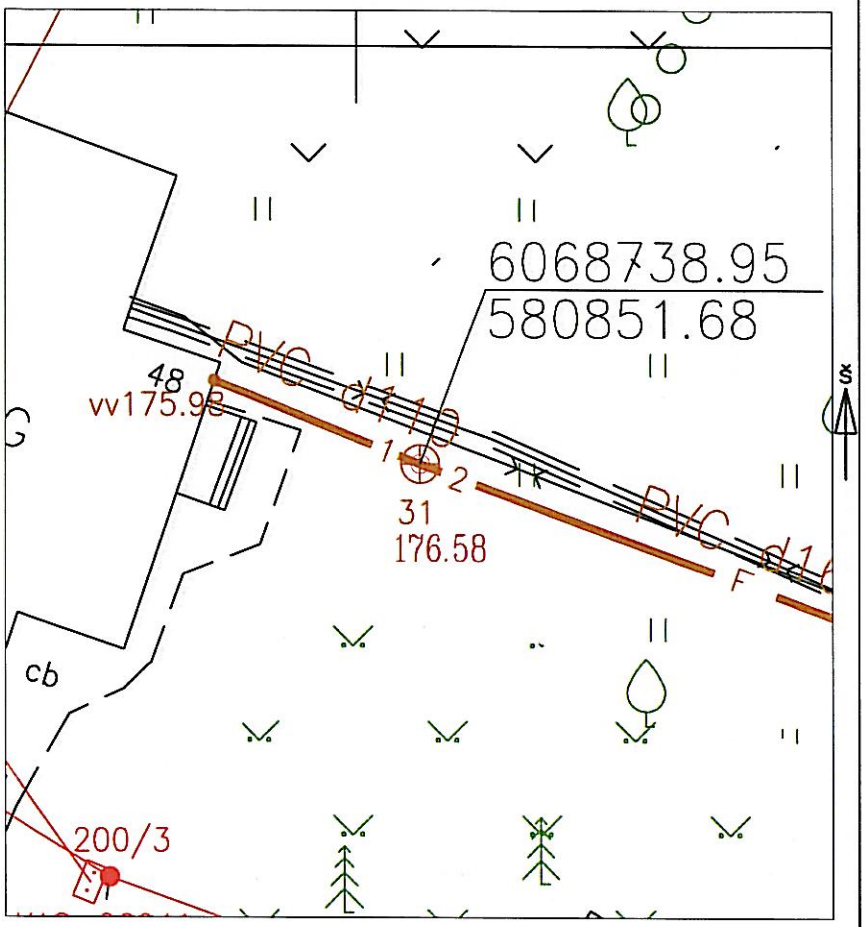

Pavadinimas		Medžiaga	Diametras	Atstumas nuo dangčio		Altitudės
Dangtis		Ketus	300			176.58
Žemė				0.00		176.58
Sienos		PVC				
Dugnas		PVC	315	0.97		175.61
Vamzdžiai	Nr. 1	Plast.	110	Viršus	0.80	175.78
				Apačia	0.91	175.67
	Nr. 2	Plast.	160	Viršus	0.81	175.77
				Apačia	0.97	175.61
	Nr. 3			Viršus		
				Apačia		
	Nr. 4			Viršus		
				Apačia		
	Nr. 5			Viršus		
				Apačia		
	Nr. 6			Viršus		
				Apačia		
	Nr. 7			Viršus		
				Apačia		
	Nr. 8			Viršus		
				Apačia		

Lipynės nėra
(medžiaga, kiekis)

Ar yra vandens nėra

Ar yra dujų nėra

Pastabos X = 6068738.95; Y = 580851.68

UAB "PrimumGroup"

Objekto nr.

Sudarė		Ž.Gražulis
	Parašas	Pavardė
Patikrino		
	Parašas	Pavardė

2019-11-05
(įrenginio tyrinėjimo data)