Buit. ir gamyb. nuot. tink.
(Komunikacija)

Nuotekų kanalizacijos šulinys
(įrenginio pavadinimas)

Nr.(70-B-14__) _71___KORTELĖ

Vilnius
(Miestas)

Visorių Sodų 21-oji g.
(Gatvė)

76/33-0125
(Planšeto nomenklatūra)

ŠULINIO PJŪVIAI (Matmenys duoti m)

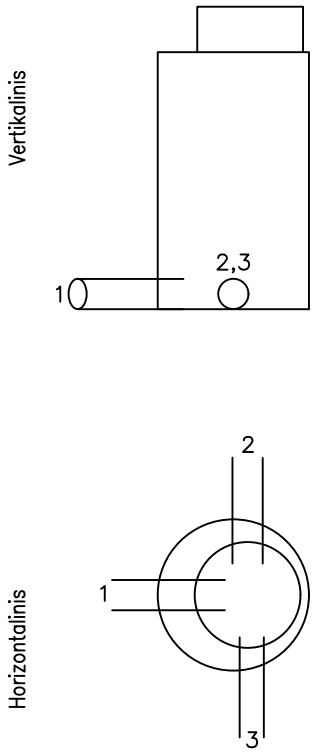

PRIRIŠIMO BRĖŽINYS

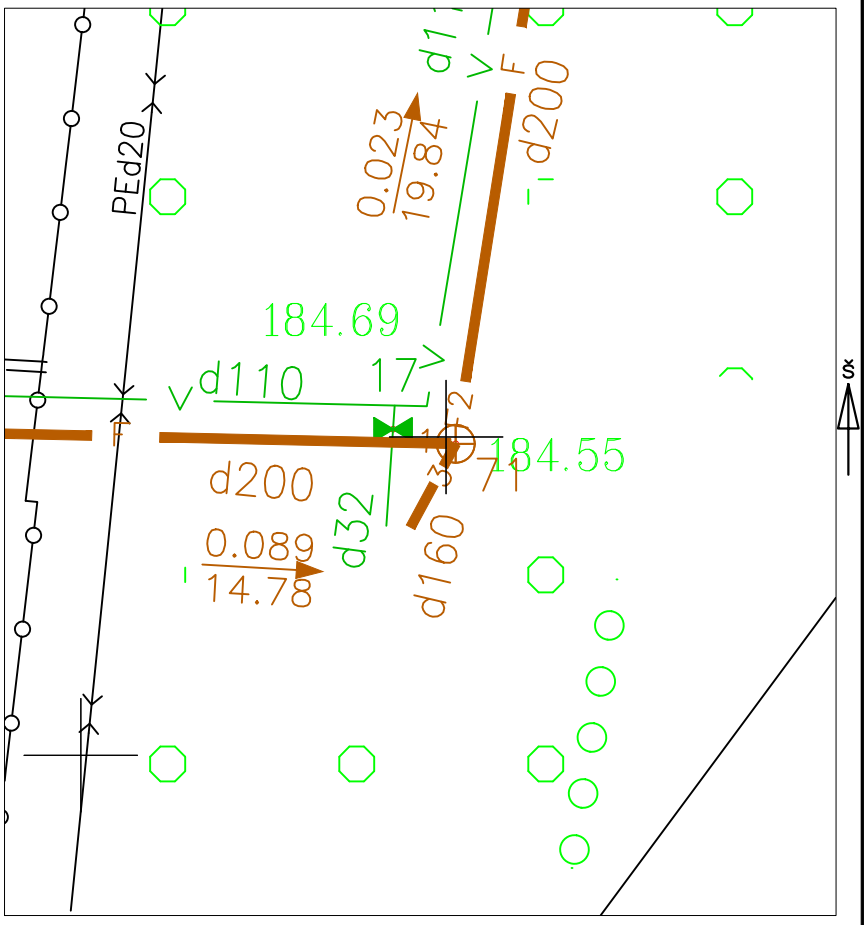

Pavadinimas		Medžiaga	Diametras	Atstumas nuo dangčio		Altitudės
Dangtis		Ketus	650			184.55
Žemė		Gruntas		0.00		184.55
Sienos		Betonas				
Dugnas		Betonas	1000	1.82		182.73
Vamzdžiai	Nr. 1	Plast.	200	Viršus	1.60	182.95
				Apačia	1.80	182.75
	Nr. 2	Plast.	200	Viršus	1.60	182.95
				Apačia	1.80	182.75
	Nr. 3	Plast.	160	Viršus	1.64	182.91
				Apačia	1.80	182.75
	Nr. 4			Viršus		
				Apačia		
	Nr. 5			Viršus		
				Apačia		
	Nr. 6			Viršus		
				Apačia		
	Nr. 7			Viršus		
				Apačia		
	Nr. 8			Viršus		
				Apačia		

Lipynės 6
(medžiaga, kiekis)

Ar yra vandens –

Ar yra dujų –

Pastabos X = 6068457.76; Y = 581008.98

Aukščių sistema-LAS07

Į "Topogama"

Objekto nr.

Sudarė		S. Rimavičius
	Parašas	Pavardė
Patikrino		
	Parašas	Pavardė

2019-12-09
(įrenginio tyrinėjimo data)